Modèle: **Outlander® 15**

Dimensions

Modèle avec pattes

Vue de dessus

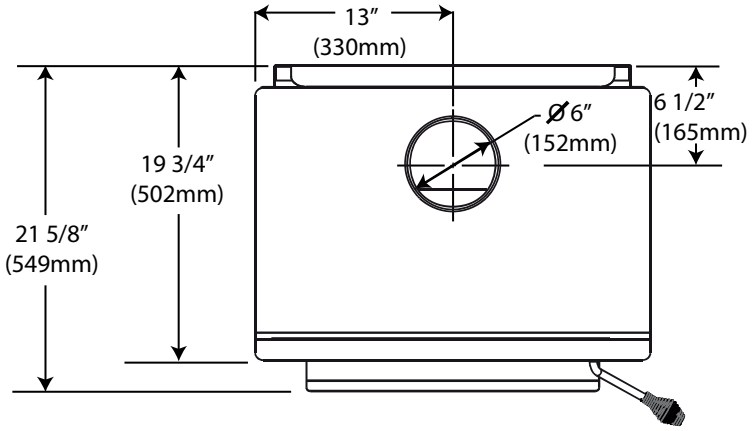

Vue de face

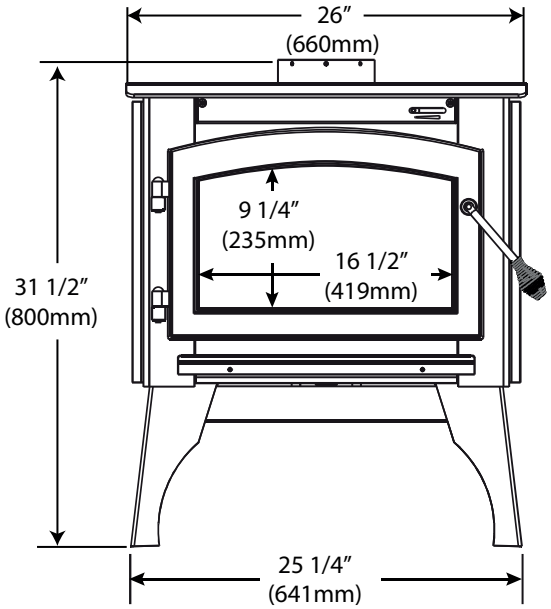

Vue de côté

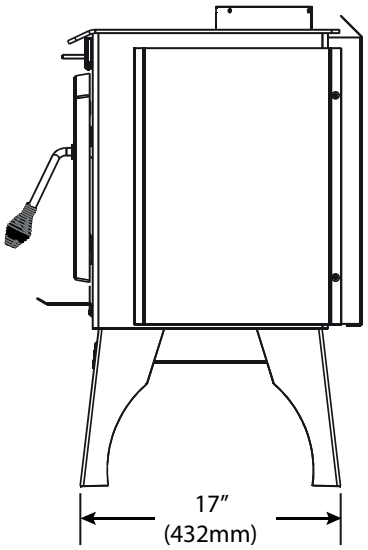

AMBIANCE®
FOYERS | BBQ | EXTÉRIEUR | SPAS

Outlander®
COLLECTION BOIS

Modèle: **Outlander® 15**

Dimensions

Modèle avec piédestal

Vue de dessus

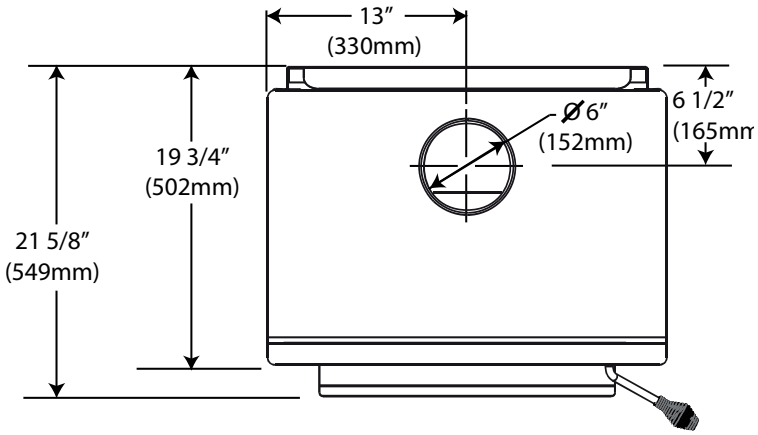

Vue de face

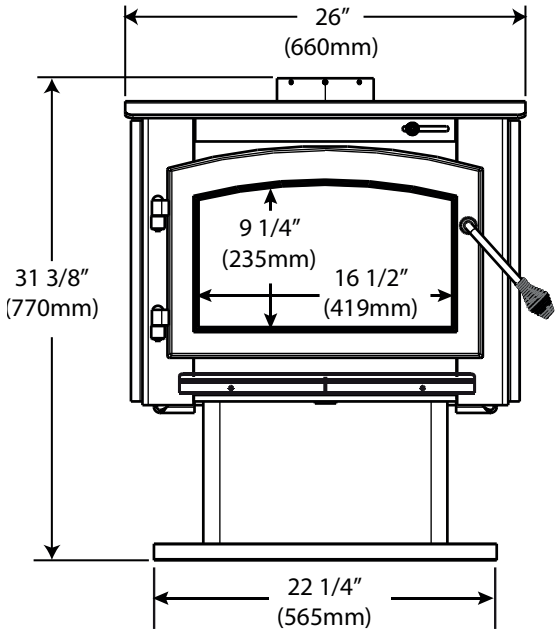

Vue de côté

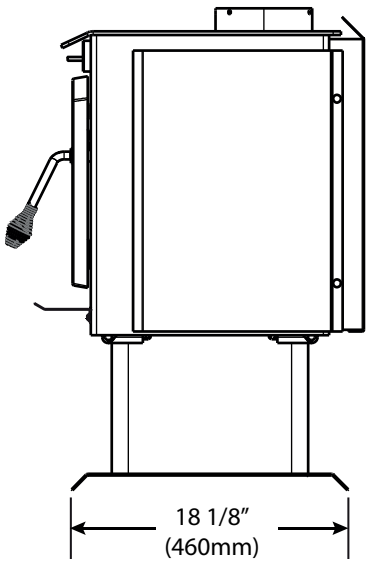

AMBIANCE®
FOYERS | BBQ | EXTÉRIEUR | SPAS

Outlander®
COLLECTION BOIS

Modèle: Outlander® 15

Spécifications

BTU		CHAMBRE À COMBUSTION		EFFICACITÉ			CHEMINÉE	
Bois de corde	EPA	pi. cu.	Longueur de bûche	g / hr	Optimale %	HHV	Type	Diameter
52 000	30 042	1,9	20"	1,57 g	75 %	71,61 %	Classe A	6 pouces

VITRE			DIMENSIONS			VENTILATEUR	
Type	Dimensions	Surface en po ca	Hauteur	Profondeur	Largeur	Type	PCM
Ceramique	16,5" X 9,24"	152	31,5"	21,63"	26"	Option - Vitesse variable et activé par la chaleur	150

Dégagement aux matériaux combustibles

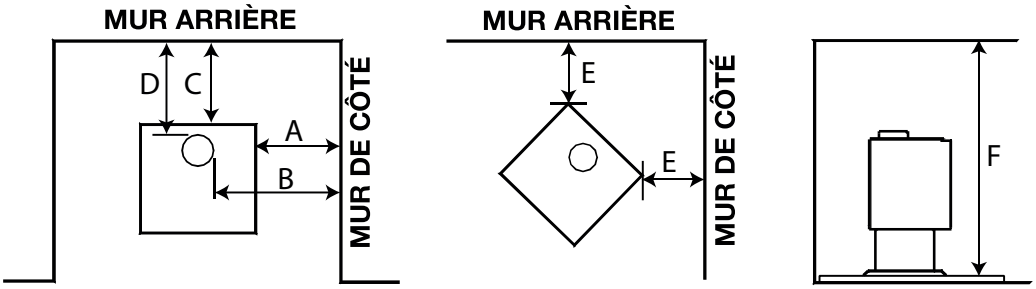

PARALLÈLE & EN COIN	CONDUIT DE RACCORDEMENT À PAROI SIMPLE	CONDUIT DE RACCORDEMENT À PAROI DOUBLE
Mur de côté (A)	19 po (48,3 cm)	
Mur de côté de la buse (B)	28,875 po (73,3m)	
Mur arrière (C)	17,5 po (44,5 cm)	12,5 po (31,8 cm)
Mur arrière à la buse (D)	21 po (53,3 cm)	16 po (40,6 cm)
Coin (E)	11 po (279 mm)	7 po (178 mm)
Plafond (F)	84 po (213,4 mm)	75 po (190,5 cm)
Il est possible de réduire les dégagements à l'aide d'un protecteur conforme aux normes des autorités locales. Une installation réduite doit être conforme aux normes NFPA 211 ou CAN/CSA-B365.		

Modèle: Outlander® 15

Installation dans une alcôve

Votre appareil doit être installé à l'aide d'un conduit de raccordement à double paroi certifié, tel que Security DL6 au Canada, le Simpson Duravent Plus DVL au Étas-Unis, ou un conduit de raccordement à double paroi équivalent, dans un alcôve d'une profondeur ne dépassent pas 4 pieds (1,2 m) et d'une hauteur d'au moins 6 pieds et 3 pouces (1,8 m x 76 mm). Les dégagements minimaux sont tels qu'illustré.

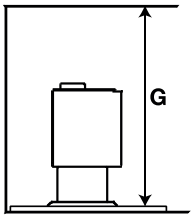

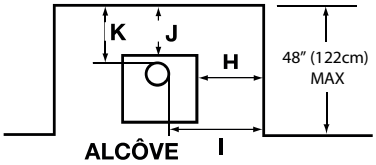

ALCÔVE		
PARALLÈLE & EN COIN	**TUYAU DE RACCORDEMENT À PAROI SIMPLE**	**TUYAU DE RACCORDEMENT À PAROI DOUBLE**
Plafond (G)	N/A	75 po (190,5 cm)
Mur de côté (H)		19 po (48,3 cm)
Mur de côté de la buse (I)		28,875 po (73,3 cm)
Mur arrière (J)		12,5 po (31,8 cm)
Mur arrière à la buse (K)		16 po (40,6 cm)

Protection de plancher

Si l'appareil est installé sur un plancher combustible, il doit être placé sur un protecteur de plancher incombustible approuvé qui se prolonge 8 pouces (203 mm) au-delà des côtés et l'arrière, et 18 pouces (45,7 cm) au Canada et 16 pouces (40,6 cm) au Étas-Unis à l'avant. Le dégagement réduit de l'arrière peut en résulter dans le protecteur de plancher de l'appareil se terminant plus court que 8 pouces (203 mm) au-delà de l'appareil.

note:

Une protection de plancher est requise pour protéger des étincelles et de la cendre, mais non pour régulariser la température du plancher exposé à chaleur rayonnante de l'appareil. Cet appareil a été conçu et testé de sorte que le plancher ne surchauffera pas même sans protection.

Référez-vous aux codes du bâtiment locaux pour des matériaux de protection de plancher adéquats.

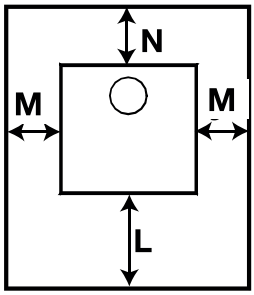

PROTECTION MINIMALE DE PLANCHER			
	AVANT (L)	**CÔTÉS (M)**	**ARRIÈRE (N)**
CANADA	18 po (45,7 cm)	8 po (203 mm)	
USA	16 po (406 mm)	8 po (203 mm)	

note:

Si une protection de conduit de raccordement horizontale est utilisée, la protection de plancher doit se prolonger sous le conduit de raccordement et 2 pouces (51 mm) au-delà de chaque côté.

Modèle: Outlander® 15

Ensemble de soufflerie optionnel

Les dispositions on été faits sur cet appareil d'installer un ensemble de soufflerie optionnel (EPT70), qui vient complet avec un interrupteur de vitesse variable d'allumer ou d'éteindre la soufflerie, ainsi d'ajuster la vitesse de la soufflerie.

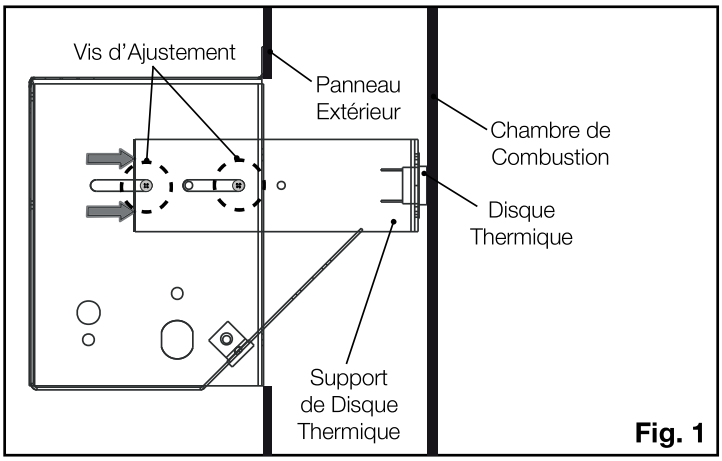

Fig. 1

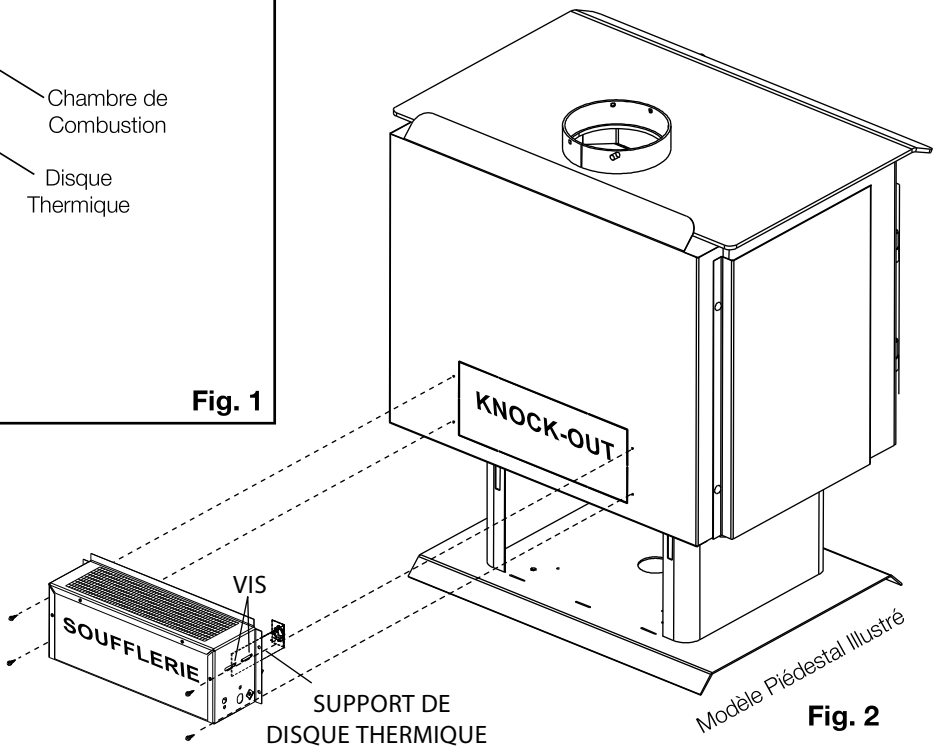

Fig. 2

1. Assurez-vous que le support de disque thermique est en la position correcte **(Fig. 1)**.
2. Retirez le knockout de l'arrière de l'appareil.
3. Installez la soufflerie et le boîtier comme illustré **(Fig. 2)** à l'aide des 4 vis (fournies).
4. Desserrez les vis d'ajustement.
5. Accédez entre le panneau extérieur et la chambre de combustion, puis faites glissez le support de disque thermique jusqu'à ce que le disque thermique touche l'arrière de la chambre de combustion **(Fig. 1)**.

note:

Pour une performance optimale, le disque thermique **DOIT** prendre contact avec la chambre de combustion.

6. Ré-sécurisez les vis d'ajustement pour maintenir le support de disque thermique en place.