2024

BBQ au charbon et BBQ aux granules

COLLECTION PAR LOUISIANA GRILLS

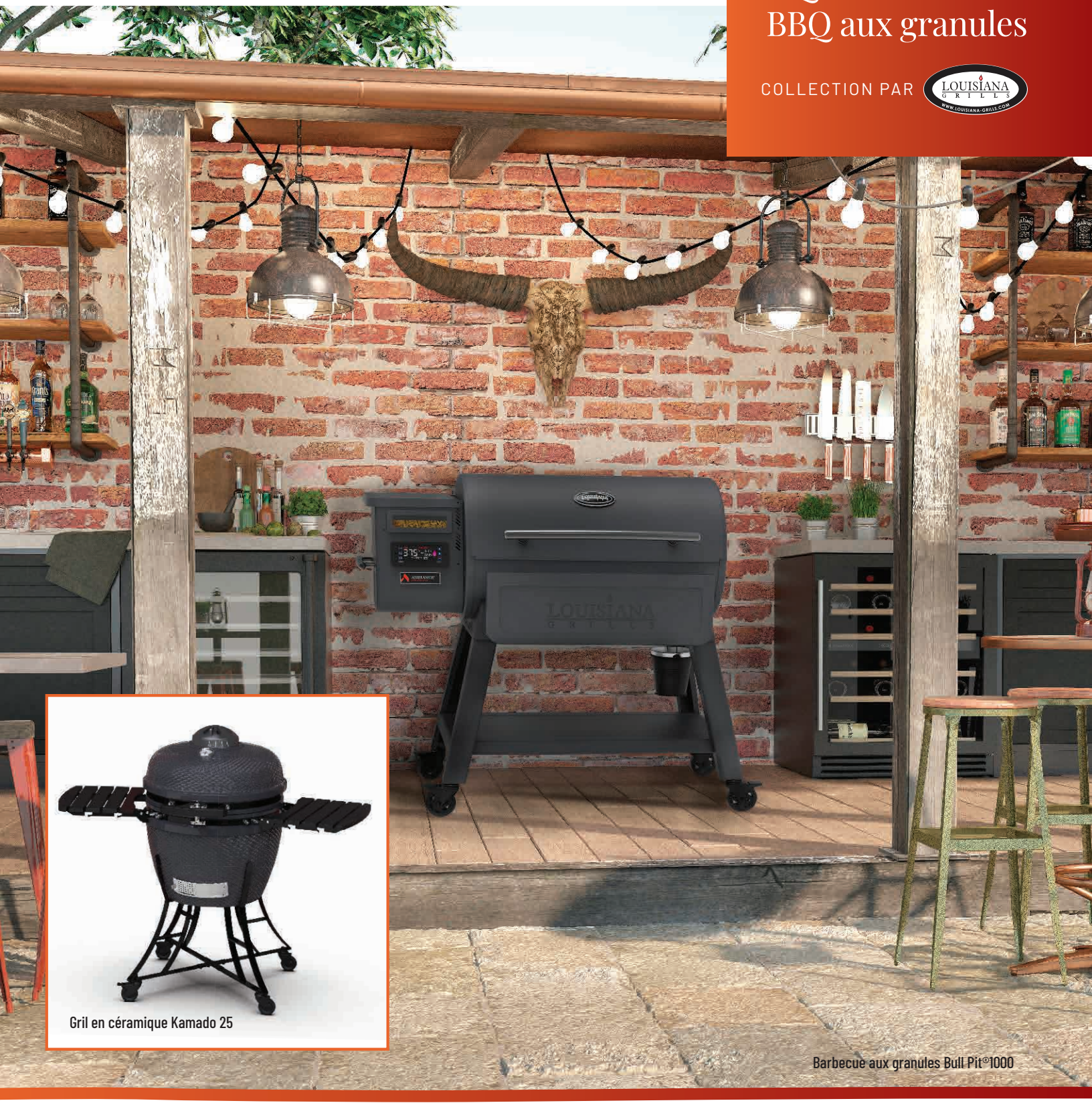

Gril en céramique Kamado 25

Barbecue aux granules Bull Pit®1000

AMBIANCE®

FOYERS | BARBECUES

BBQ au charbon

COLLECTION PAR

LOUISIANA GRILLS
WWW.LOUISIANA-GRILLS.COM

Ambiance® Kamado 25

- TEMPÉRATURE DE CUISSON JUSQU'À 700ºF
- ACIER INOXYDABLE GRADE 304
- SURFACE DE CUISSON: 570 PO²
- À LA FOIS, UN FUMOIR, UN BBQ ET UN GRILL !

Deux étagères latérales en matériau composite, rabattables.

Charbon de **bois**

Témpérature de cuisson jusqu'à **700°F**

peut servir jusqu'à **8** personnes zone de cuisson: .234 m² + .193 m²

Grand clapet du haut calibré

TYPE DE COMBUSTIBLE / ALIMENTATION			TEMPÉRATURES	DIMENSIONS		
Combustible	Mouvement d'air	Sortie d'air	°F	Diamètre	Surface de cuisson	Hors tout avec tablettes
Charbon	Volet sur le couvercle, plaque inférieure	Volet d'air calibré	Jusqu'à 700°	25"	21,5" Diamètre (570 po.)	55,125" X 35,625" X 47,25"

Ajustez la hauteur et la forme des grilles

Système de levage facile

- Coque extérieure et bol à feu en céramique résistante
- Couvercle amortissant les chocs pour une fermeture en douceur
- Finition gris brillant
- Poignée en composite solide et penture «easy-lift»
- Thermomètre sur dôme avec collerette chromée
- Racleur à charbon inclus
- Housse incluse
- Système culinaire à multi niveaux avec 2 déflecteurs de cuisson en céramique inclus
- Roulettes pivotantes robustes, deux verrouillables

Ambiance® Bull Pit® 1000

BBQ aux granules

COLLECTION PAR LOUISIANA GRILLS

- TEMPÉRATURE DE CUISSON JUSQU'À 600ºF
- WIFI ET BLUETOOTH
- SURFACE DE CUISSON: 1028 PO²
- À LA FOIS, UN FUMOIR, UN BBQ ET UN GRILL !

Wi-Fi et Bluetooth intégrée avec l'application Smoke iT® de Louisiana Grills.

Granules de **bois**

Température de cuisson jusqu'a **600°F**

peut servir jusqu'à **35** personnes zone de cuisson: .1028 po²

Tableau de contrôle **numérique**

TYPE DE COMBUSTIBLE / ALIMENTATION			TEMPÉRATURES	DIMENSIONS			DÉGAGEMENTS
Combustible	Alimentation du panneau de contrôle	Capacité de la trémie	°F	Largeur	Profondeur	Hauteur	Dégagements aux combustibles
Granules de bois	Électrique	18 lbs	180° à 600°	52,75"	32,375"	46,125"	18"

SURFACE DE CUISSON			BRANCHEMENT ÉLECTRIQUE			CONNECTIVITÉ		
Grille supérieure	Grille principale	Total	Voltz / Watts	Hertz	Prise	WIFI	Bluetooth	Application
31,75" X 11,0625" (367 po²)	32,8125" X 19,4375" (661 po²)	1028 po²	110-120V / 375W	60Hz	Prise de terre à 3 broches	Oui	Oui	Smoke iT® (iOS, Android™)

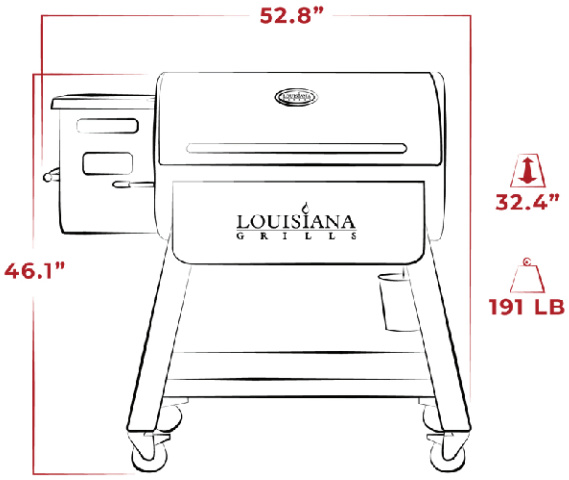

- 1028 pouces carrés de surface de cuisson
- Connectivité Wifi et Bluetooth
- Températures variant de 180° to 600°F
- Plaque coulissante permettant de saisir la viande directement sur les flammes
- Fini résistant à de hautes températures
- Tablette pliante et inférieure en acier robuste
- Trémie d'une capacité de 18 lbs
- Construction en acier robuste de calibre 14
- Quatre roulettes verrouillables
- Housse de protection incluse
- Grilles de cuisson en acier inoxydable
- Grille de réchaud en acier inoxydable
- Deux sondes de température incluses

POURQUOI CHOISIR UN FOYER OU UN BBQ AMBIANCE® ?

Ambiance® transforme une maison en foyer !

Les produits Ambiance® ajouteront élégance, tranquillité d'esprit et confort à l'âme de votre maisonnée.

Tous les produits Ambiance® sont soigneusement sélectionnés et conçus en pensant à votre demeure, pour enrichir les espaces de votre environnement où s'écrivent les pages d'histoire de votre famille. Notre passion pour la qualité et l'innovation sont perceptibles dans les détails et les fonctionnalités qui ajoutent un petit «je ne sais quoi» dans nos design Ambiance®.

Qui sont nos concepteurs ? Un réseau de plus de 300 membres spécialistes du foyer et du BBQ d'un océan à l'autre couvrant le Canada et les États-Unis. De l'Alaska au Québec et de la Floride à la Californie, ils savent ce qu'il faut pour réchauffer votre espace de vie. Ils utilisent leur expertise de terrain pour concevoir des produits de qualité et innovants pour votre foyer.

Qui peut vendre les produits Ambiance® ? Seules les boutiques sélectionnées sur des critères élevés, qui sont des professionnels locaux sont autorisés à vendre et installer les produits Ambiance®. Ils connaissent les réalités locales liées au code du bâtiment et fournissent une installation sécuritaire.

Ajoutez une étincelle d'Ambiance® à votre maison pour la transformer en foyer paisible et harmonieux.

Ambiance® au Coeur de votre foyer

AMBIANCE®
FOYERS | BARBECUES

United Buyers GROUP®

FINANCEMENT DISPONIBLE

La plupart des détaillants autorisés Ambiance® offrent des options de financement à des taux avantageux.

Pour appliquer en ligne, allez sur united-buyers-group.com/fr/financing-program