AMBIANCE®
FOYERS | BARBECUES

Élégance®
COLLECTION BOIS

Modèle: Élégance® 42 Deux faces

Dimensions hors tout

Avec louvres

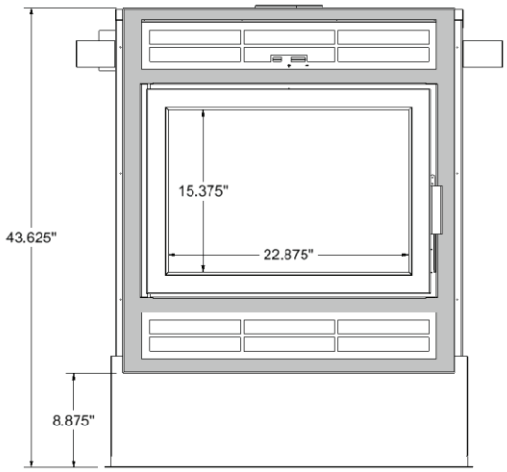

VUE AVANT

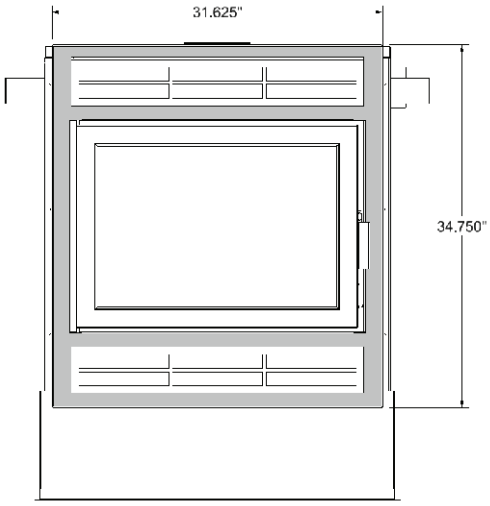

VUE ARRIÈRE

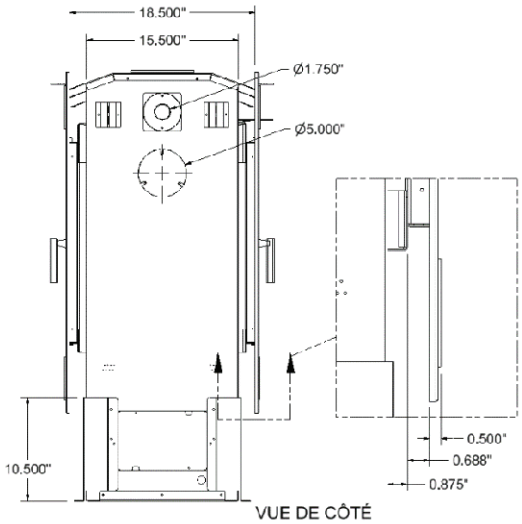

VUE DE CÔTÉ

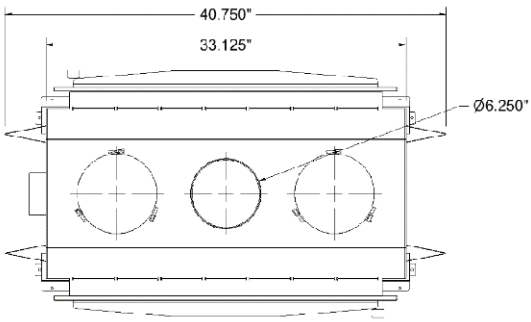

VUE DE DESSUS

AMBIANCE®
FOYERS | BARBECUES

Élégance®
COLLECTION BOIS

Modèle: Élégance® 42 Deux faces

Dimensions hors tout

Sans louvres

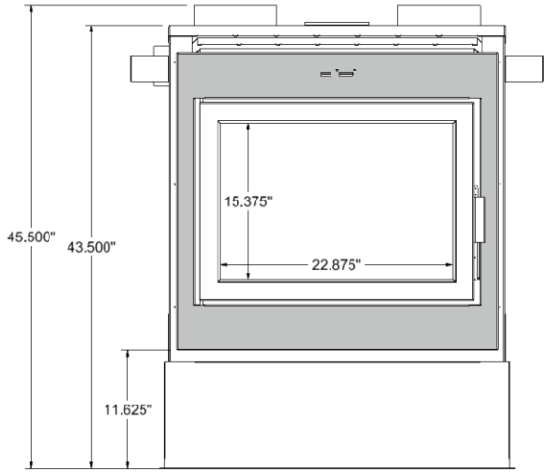

VUE AVANT

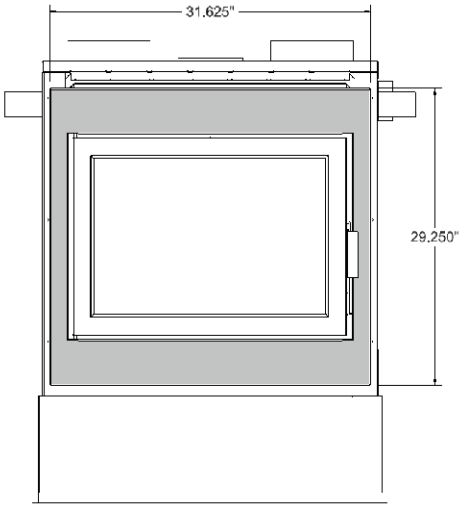

VUE ARRIÈRE

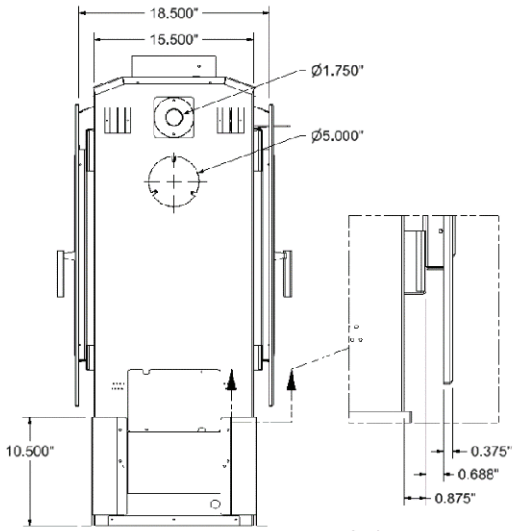

VUE DE CÔTÉ

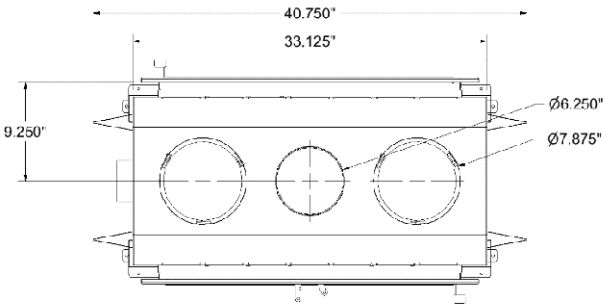

VUE DE DESSUS

AMBIANCE®
FOYERS | BARBECUES

Élégance®
COLLECTION BOIS

Modèle: Élégance® 42 Deux faces

Spécifications

BTU		CHAMBRE À COMBUSTION		EFFICACITÉ			CHEMINÉE		
Bois de corde	EPA	Pieds²	Longueur des bûches	g / hr	Optimal %	LHV	Type	Diamètre	Marques
100 000	61 231	3,8	24″	2,16 g	75 %	69,92 %	Classe A	6 pouces	Toutes

VITRE			POIDS	DIMENSIONS			VENTILATEUR INCLUS	
Type	Dimensions	Surface en po ca	Lbs	Largeur	Profondeur	Hauteur	Type	PCM
Céramique	22,875″ X 15,375″	352	310	40,75″	19,5″	43,625″	Vitesse variable	165

Charpente

Le foyer peut être placé directement sur et contre des matériaux de construction normaux tels que le bois, le contre-plaqué, le carton-pâte, les panneaux d'aggloméré, les panneaux de gypse et les panneaux en bois décoratifs. **Le foyer NE DOIT PAS être placé directement contre ou mis en contact avec des matériaux isolants.** La charpente entourant la façade, ainsi qu'au-dessus de l'unité, doit être composée de montants métalliques de 2 po x 3 po ou 2 po x 4 po (nominal). Notez que toute charpente dépassant les entretoises latérales de 2,75" peut être construite en bois de 2" x 3" ou 2" x 4", Référez à l'illustration 3-9 pour des exemples de la charpente basée sur la configuration de la façade. La charpente doit être clouée ou vissée au plancher et au plafond.

Une distance minimale de 2″ est requise entre la partie supérieure de la grille et le plafond. La partie inférieure de la grille doit être au minimum de 76.5″ de la base du foyer.

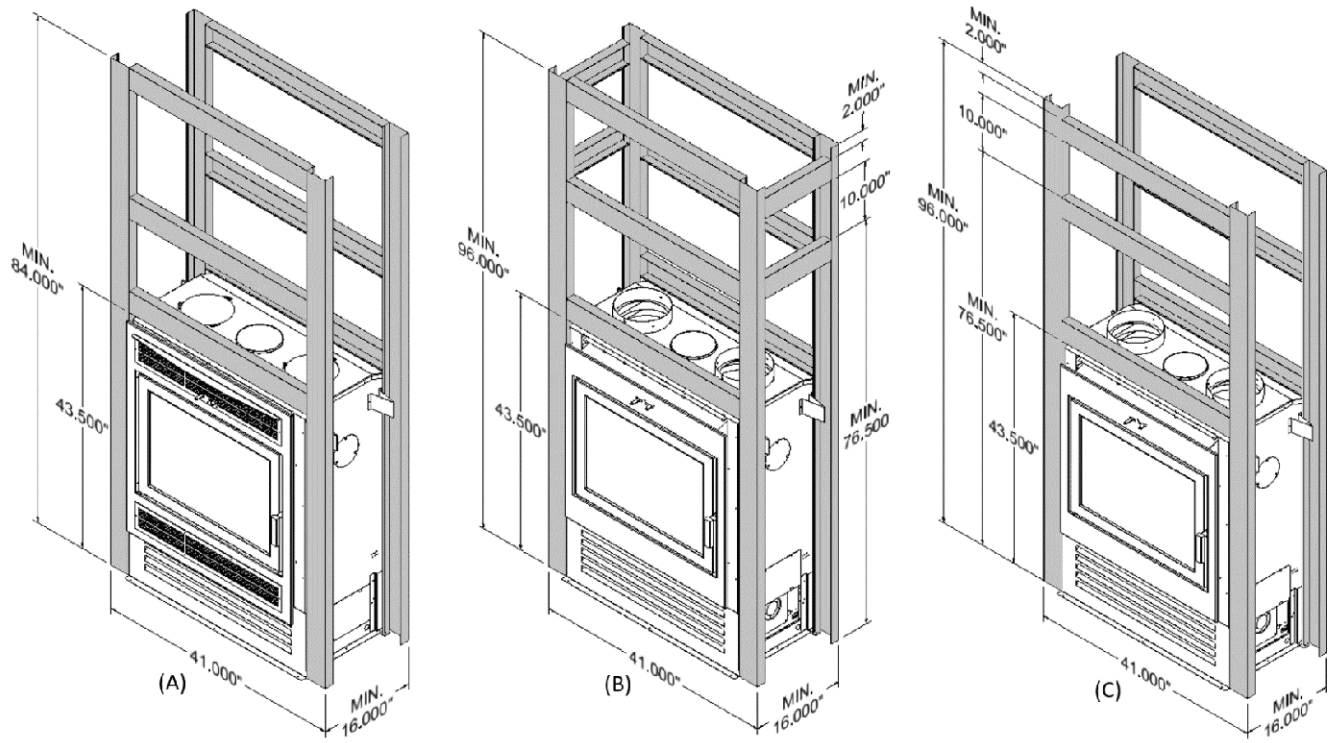

Illustration 3-9: Charpente d'Élégance ST 42 pour (A) façade tradionnelle, (B) façade contemporaine avec sortie d'air chaud par gravité latérale et (C) façade contemporaine avec sortie d'air chaud par gravité frontale ou dorsale.

Modèle: Élégance® 42 Deux faces

Installation des sorties d'air chaud par gravité

La façade contemporaine ne comprend pas de persiennes. Cependant, des entrées d'air dans l'enceinte et des sorties d'air par des conduits de gravité sont requises pour l'installation de cette configuration. Les instructions ci-dessous expliquent l'installation des ouvertures des entrées d'air et les ouvertures et les conduits des sorties d'air par gravité. L'ensemble KG550 et les conduits isolés UCAC8 sont requis pour l'installation des sorties d'air chaud par gravité. Notez que les ouvertures pour l'entrée et la sortie doivent être incorporées dans la construction de l'enceinte.

AVERTISSEMENT:

- Les conduits d'air chaud par gravité doivent toujours s'étendre vers le haut à partir du foyer et ne devraient pas excéder 10 pieds de longueur.
- Les grilles de ventilation par gravité doivent avoir une distance minimale de 76.5 po du plancher et 2 po du plafond.
- Les conduits de ventilation par gravité ne peuvent pas être connectés à un système de chauffage central.
- Un dégagement doit être respecté entre les conduits de ventilation par gravité et la cheminée.
- Les deux couvercles pivotants en bas sur les côtés du foyer doivent demeurer à la position ouverte (illustration 3-8).
- Assurez-vous que l'enceinte est assez grande et que l'air de l'entrée de l'enceinte peut se déplacer jusqu'à l'entrée des ouvertures de la partie inférieure des côtés du foyer.

Ensemble KG550 CONDUITS PAR GRAVITÉ À GRILLES DOUBLES			
Item	**Pièce #**	**Description**	**Qté**
1	LV3100	Ensemble diffuseur de 12 po	2
2	CAC8	Conduit flexible de 8 po	2
3	WG_CLAMP_8"	Collier de serrage de 8 po	4

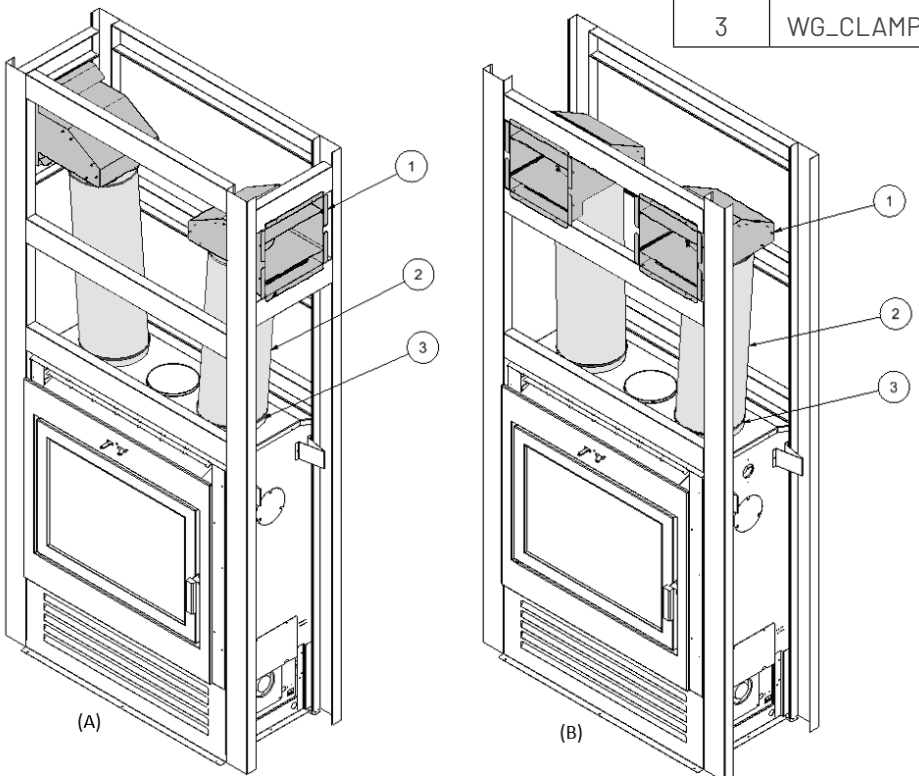

Élégance ST 8" conduit par gravité à grilles doubles avec sorties d'air chaud (A) latérales et (B) frontale ou dorsale

Modèle: Élégance® 42 Deux faces

Installation de l'enceinte

Une partie du devant de l'enceinte doit être construite en matériaux non combustibles. Notez que l'enceinte doit être bien fixée à la charpente.

AVERTISSEMENT : Ne pas clouer, ni visser l'enceinte dans le foyer. Pour l'option de façade contemporaine, deux entrées d'air et deux sorties d'air doivent être installées dans l'enceinte. Référez aux illustrations et dimensions ci-dessous.

Enceinte pour façade traditionnelle avec louvres

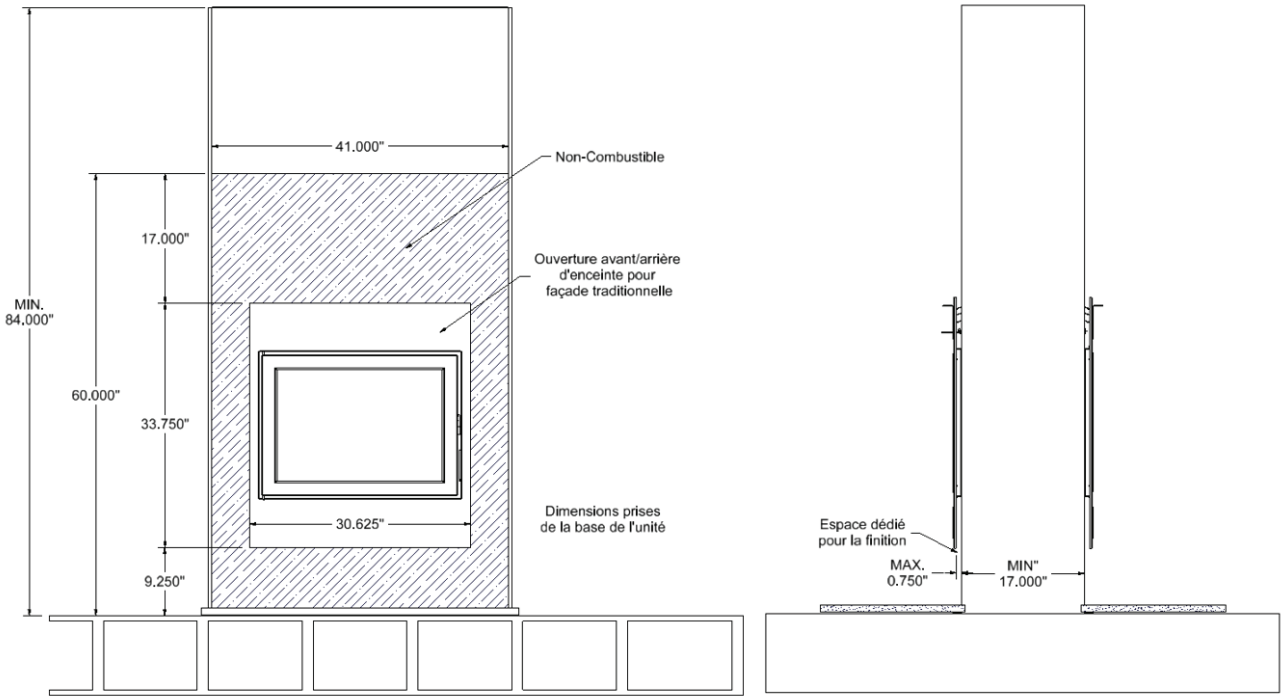

(A) (B)

AMBIANCE®
FOYERS | BARBECUES

Élégance®
COLLECTION BOIS

Modèle: Élégance® 42 Deux faces

Enceinte pour façade contemporaine avec conduits par gravité à grilles double frontale

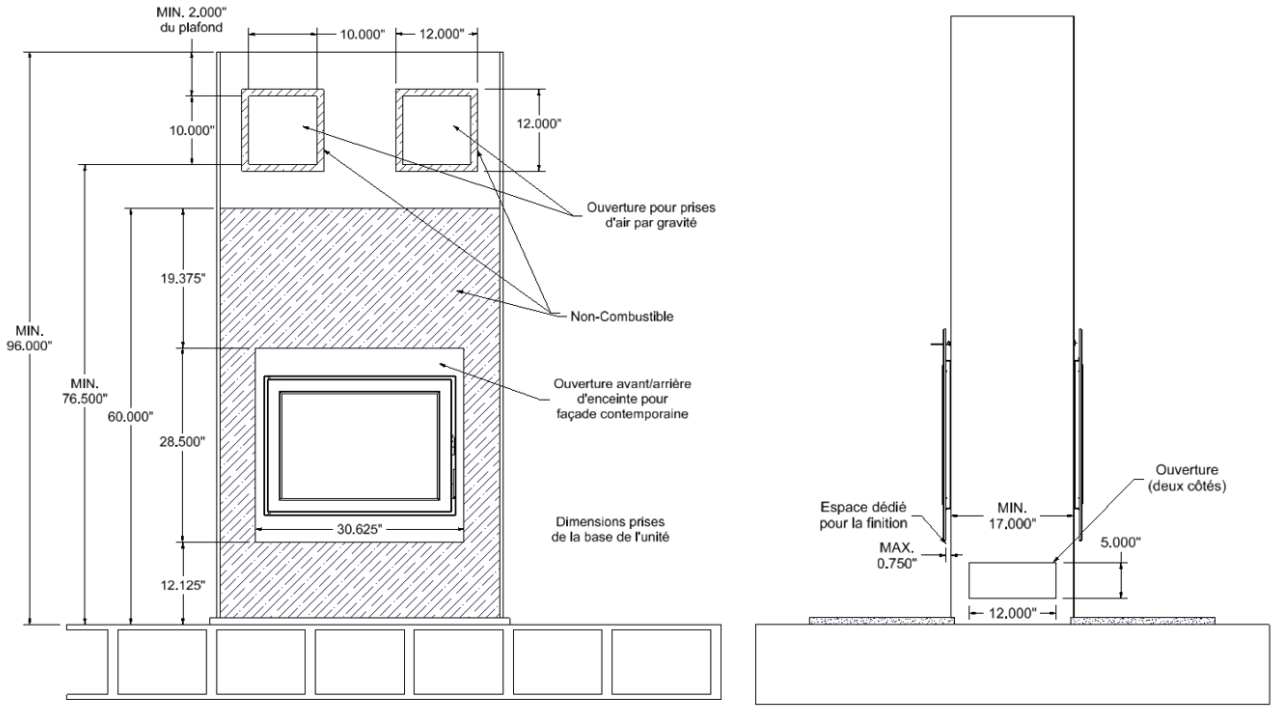

Enceinte pour façade contemporaine avec conduits par gravité à grilles double latérale

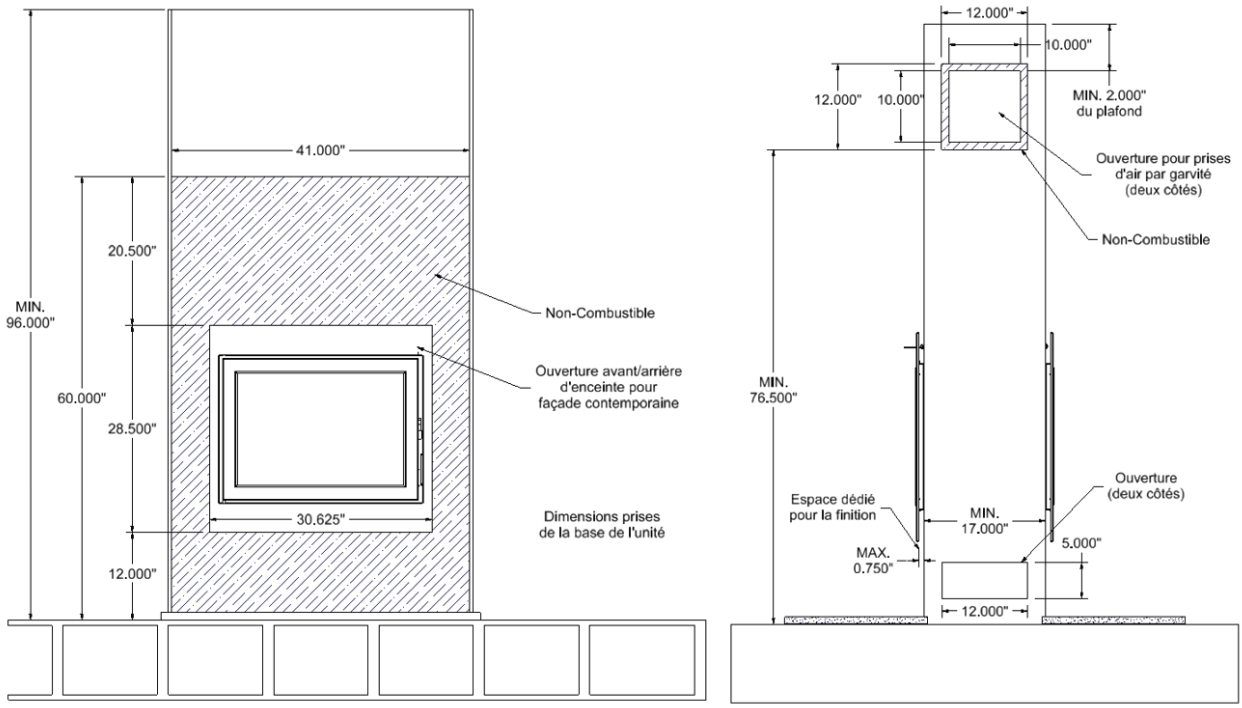

Notez que toutes grillages des entrées/sorties sont installées une fois que l'assemblage de l'enceinte est terminé.

Modèle: Élégance® 42 Deux faces

Installation

Installation mur droit

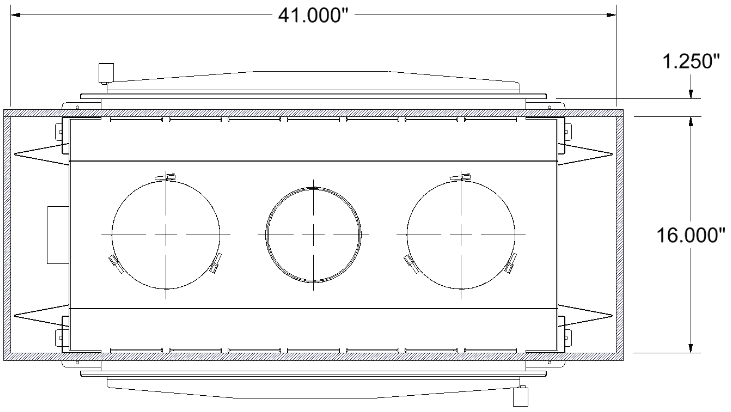

Espace requis pour installer la prise d'air extérieur

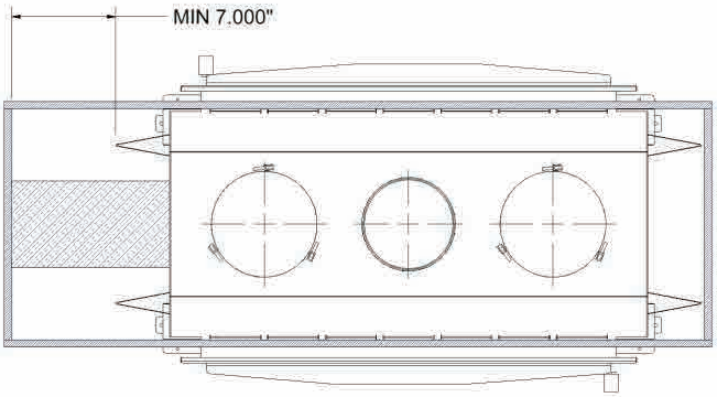

Avant de commencer à installer le foyer, consultez les autorités locales (telles que le service du bâtiment municipal, le service des incendies, le service de la prévention des incendies, etc.) afin de déterminer si un permis est nécessaire et de prendre connaissance de toutes les exigences réglementaires en vigueur. En l'absence de réglementations locales, référez-vous aux normes d'installation CSA B365 pour appareils de chauffage à combustibles solides au Canada ou aux normes ANSI NFPA 211 pour foyer, cheminée, conduit de fumée et appareils de chauffage à combustible solide aux États-Unis.

Modèle: Élégance® 42 Deux faces

Extension de l'âtre

Le prolongement de l'âtre doit être recouvert de matériaux non combustibles seulement. Par exemple, l'acier, le ciment ou le mortier, la pierre, la brique et les tuiles de céramique sont des matériaux acceptables. Notez que les matériaux non identifiés peuvent être combustibles. Vérifiez les spécifications de ces matériaux avant l'installation. Le prolongement de l'âtre doit s'étendre au moins 18 po au-devant de la porte, minimum de 16.5 po du bord de la porte au plancher, 8 po du côté de l'extrémité de la porte et s'étendre jusqu'au foyer.

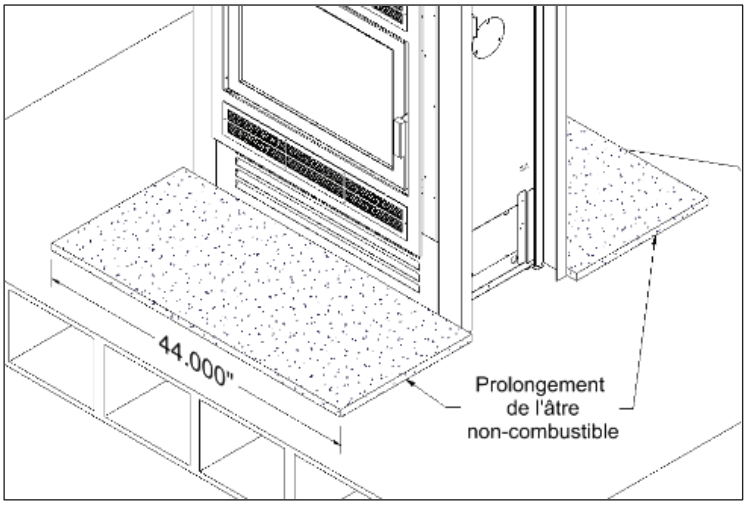

Prolongement de l'âtre Élégance ST - Vue isométrique

Une bande d'étanchéité en matériau non-combustible doit être installée sous l'Élégance ST et le prolongement de l'âtre (avant et arrière). La bande d'étanchéité doit couvrir la longueur de la caisse extérieure du foyer et couvrir un minimum de 2 po sous le foyer et le prolongement de l'âtre; la dimension minimale de la bande d'étanchéité est de 33.125" X 4.000". Notez que le coulis sable-ciment peut substituer une bande d'étanchéité entre le foyer et le prolongement de l'âtre.

ATTENTION : Assurez-vous d'enlever tout tapis ou tissu sous le prolongement de l'âtre.

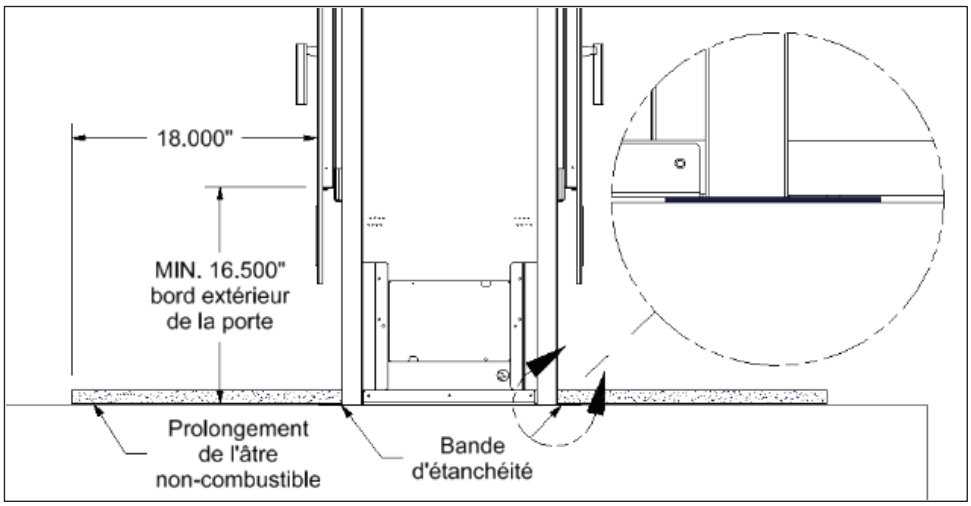

Prolongement de l'âtre Élégance ST Vue de côté

Modèle: Élégance® 42 Deux faces

Dégagements aux combustibles

Les dégagements aux combustibles indiqués aux tableaux 3-6 et 3-7 doivent être respectés. Si vous négligez de les respecter, vous risquez entre autres de provoquer un incendie.

Tableau 3-6 : Dégagement aux combustibles

Combustible	Dégagement	Référence
Mur de côté	10" (254 mm)	Bord extérieur de la porte de foyer
Pattes de manteau	10" (254 mm)	Bord extérieur de la porte de foyer
Plafond - façade traditionnelle	84" (2134 mm)	Base de l'unité
Plafond - façade contemporaine	96" (2438 mm)	Base de l'unité

Table 3-7: Dégagement d'un manteau combustible

Profondeur maximale de manteau	Distance minimale de la base du foyer Élégance® ST à la base du manteau
1,5" (38 mm)	53" (1346 mm)
3,5" (89 mm)	55" (1397 mm)
6,5" (165 mm)	58" (1473 mm)

La profondeur du manteau est mesurée à partir de la porte du foyer (illustration 3-16). Lorsque le mur non-combustible est en retrait, la profondeur maximale du manteau peut augmenter de la valeur du retrait. **N.B. : Une distance minimale de 53 pouces de la base du foyer Élégance ST jusqu'à la base du manteau est nécessaire pour tout manteau combustible.**
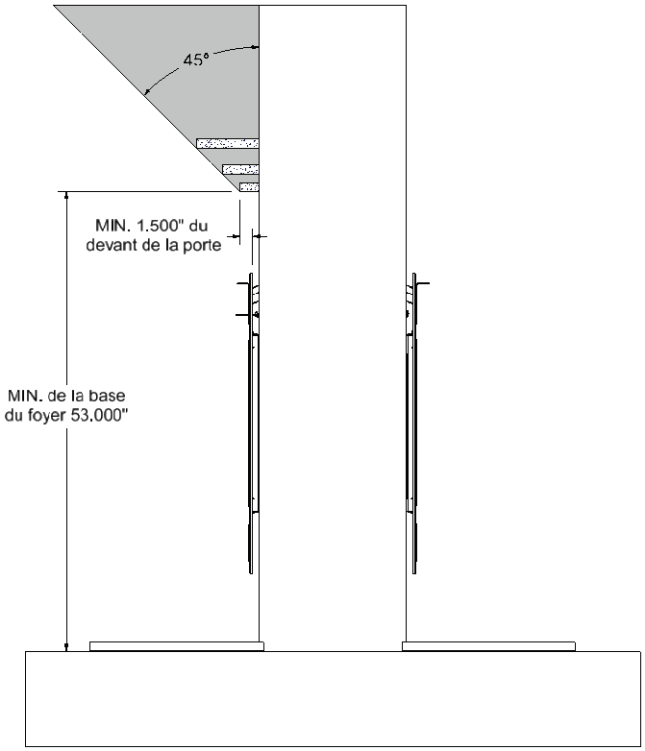
AVERTISSEMENT : Un dégagement minimal de 48" est requis entre les portes de l'Élégance ST et tout matériau combustible non spécifié dans ce document.