AMBIANCE®
FOYERS | BBQ | EXTÉRIEUR | SPAS

LUXUS®
SÉRIE BOIS

Modèles: LUXUS® 32 Bay, LUXUS® 40 Bay

Spécifications

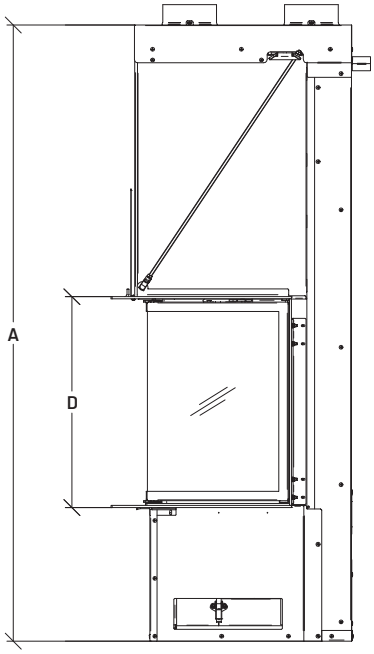

Vue de côté

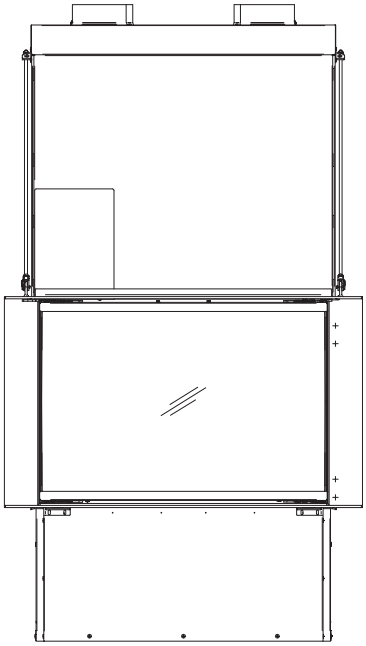
Vue de face

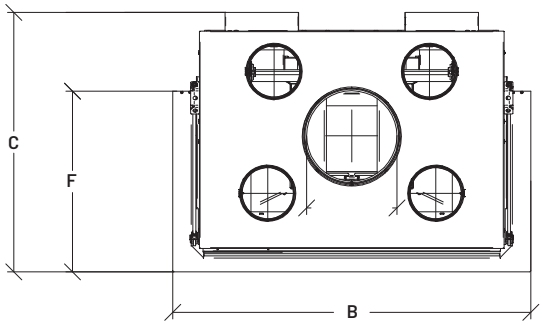

Vue de haut

	BTU		CHAMBRE À COMBUSTION		POIDS	CHEMINÉE		
	Bois de corde	EPA	Pieds cubes	Bûches	Lbs	Type	Diamètre	Marques*
32 Bay	40 000	Exempté EPA	4,4	20″	617	Classe A	10″	Selkirk, Security Chimneys, ICC RIS, Duravent
40 Bay	49 000	Exempté EPA	5,9	20″	662	Classe A	10″	Selkirk, Security Chimneys, ICC RIS, Duravent

	PORTE GUILLOTINE EN VERRE			DIMENSIONS			CIRCULATION DE L'AIR
	Panneau avant	Panneau latéraux	Superficie	Hauteur (A/D)	Profondeur (C/F)	Largeur (B)	Syst. air chaud à gravité
32 Bay	31,1875″ x 19,625″	14,3125″ x 19,625″	1173 po. ca.	67,125″ / 20,6875″	28,25″ / 19,6875″	39″	Requis
40 Bay	39″ x 19,625″	16,3125″ x 19,625″	1405 po. ca.	67,125″ / 22,9375″	30,25″ / 21,625″	46,875″	Requis

* Toutes les marques de cheminée nécessitent leurs propres ancrages.

Modèles: LUXUS® 32 Bay, LUXUS® 40 Bay

Dégagements aux combustibles

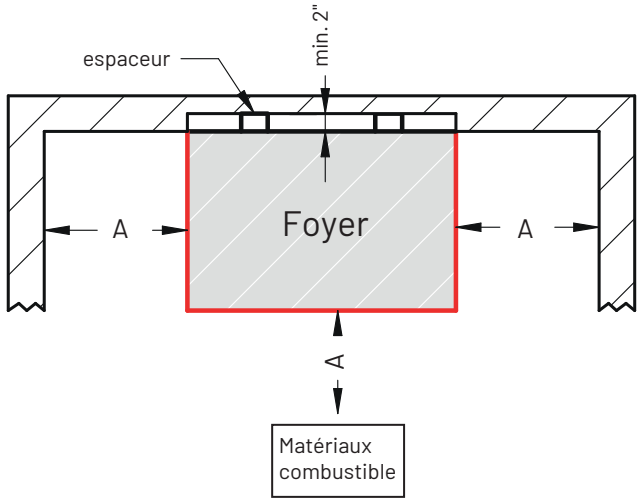

Vue de haut

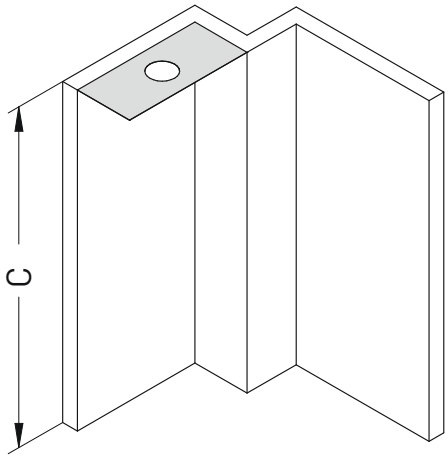

	A	C
Luxus® Bay 32	48"	84"
Luxus® Bay 32	48"	84"

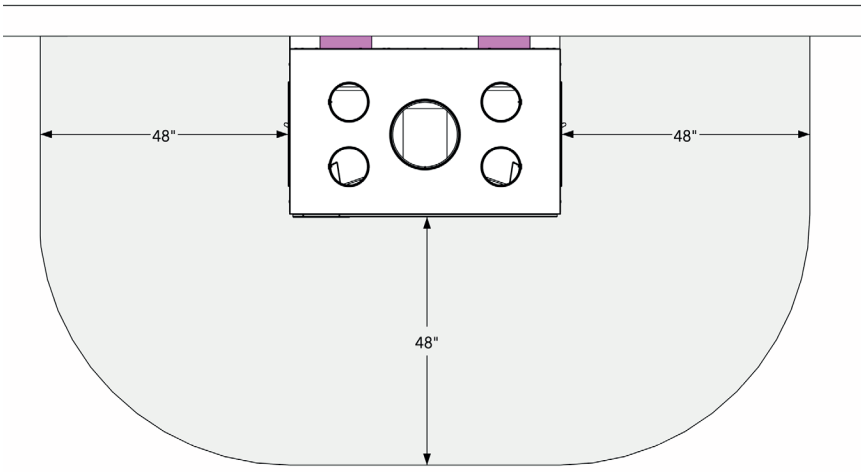

Foyers de type 'Bay'
Dégagement minimale aux matériaux combustibles
Exemple: Luxus® Bay 40

= espaceurs obligatoires de 2"

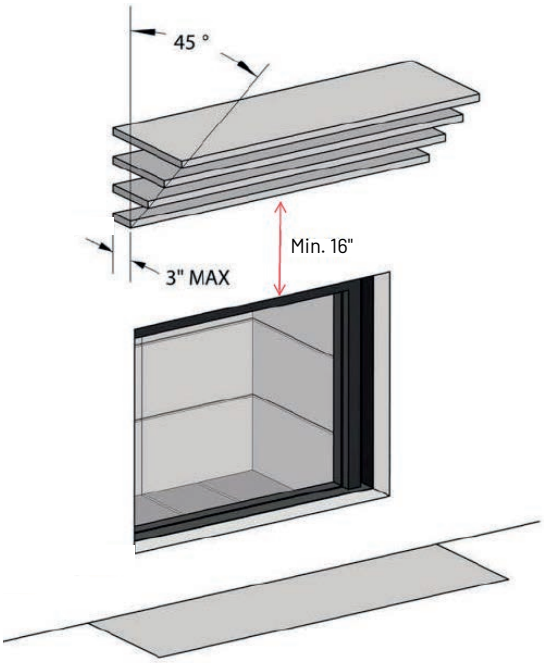

Modèles: LUXUS® 32 Bay, LUXUS® 40 Bay

Installation

Il est nécessaire de terminer la niche avec un panneau de fibro-ciment.

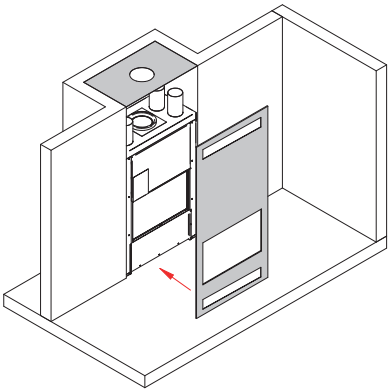

Attention! Utilisez seulement des matériaux non combustibles sur une distance de 6 pouces autour des grilles d'air de convection.

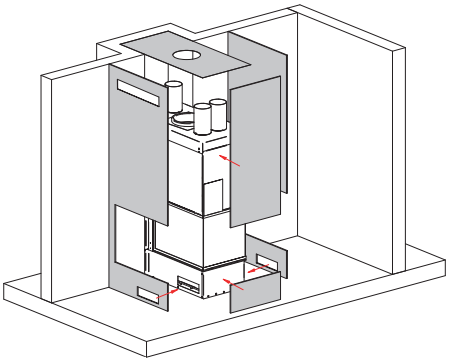

Attention! Les zones en gris doivent être en matériel non combustible.

SUPERFICIE LIBRE POUR ENTRÉE D'AIR DE CONVECTION	SUPERFICIE LIBRE POUR SORTIE D'AIR DE CONVECTION
84 pouces carrés ou plus	113,2 pouces carrés ou plus

Protection de plancher

INSTALLEZ L'EXTENSION DE L'ÂTRE CONFORMÉMENT À L'ILLUSTRATION !
Une extension d'âtre de 20" x 12" (500 mm x 300 mm) minimum en matériau non combustible est nécessaire. Les dimensions de l'extension de l'âtre sont mesurées à partir des portes vitrées.

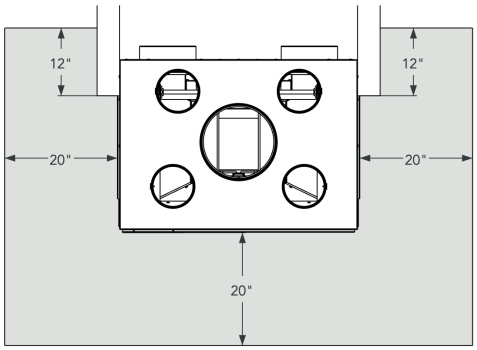

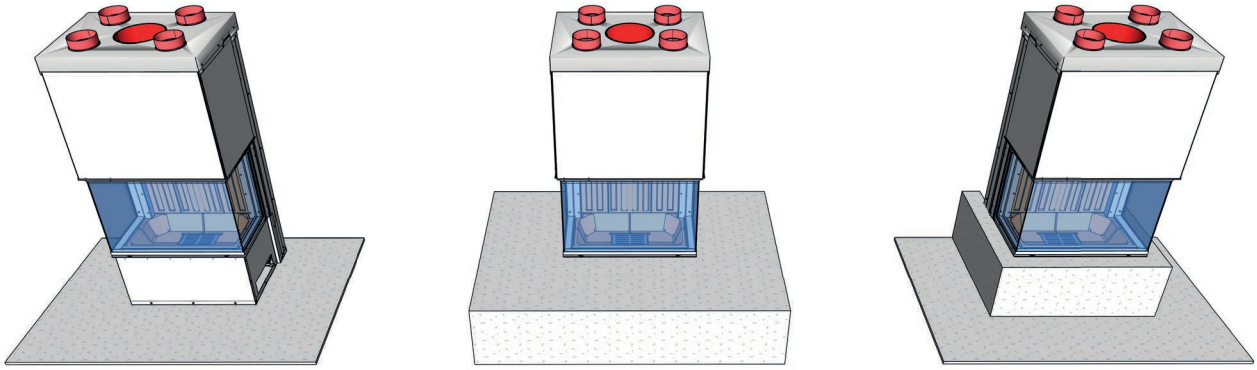

Modèles: LUXUS® 32 Bay, LUXUS® 40 Bay

Extension de l'âtre

Pour éviter que les tisons touchent le plancher en tombant entre le foyer et l'extension de l'âtre, insérer une feuille de métal sous le devant du foyer. Celle-ci doit dépasser de 100 mm (4") chaque côté et de 50 mm (2") l'avant du foyer. On peut aussi empêcher les tisons de tomber à cet endroit remplissant le joint de mortier.

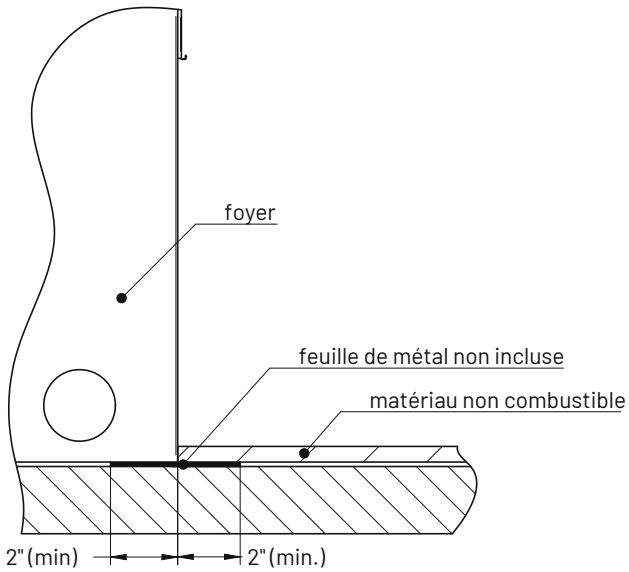

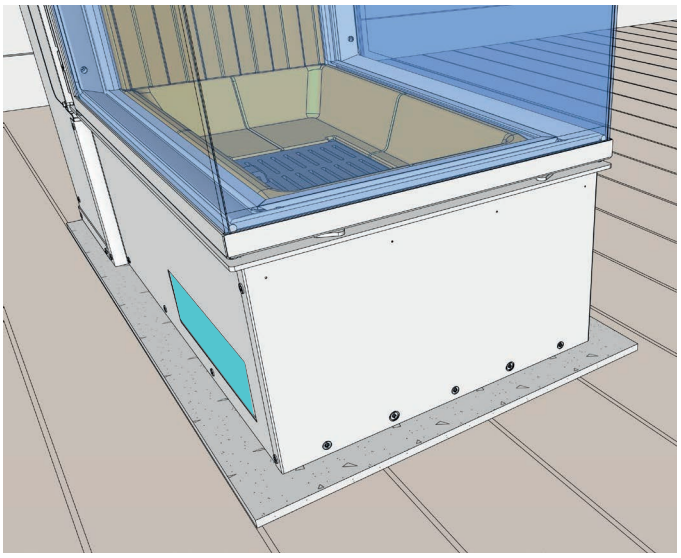

Example: Luxus® Pier 28
½" cement board on floor

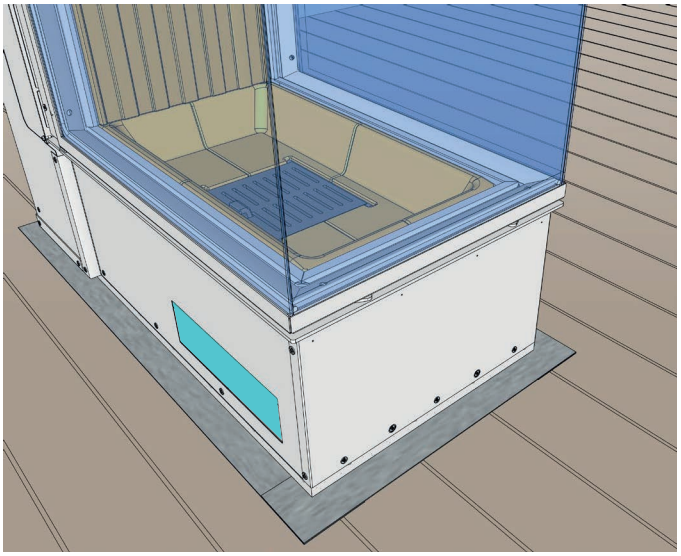

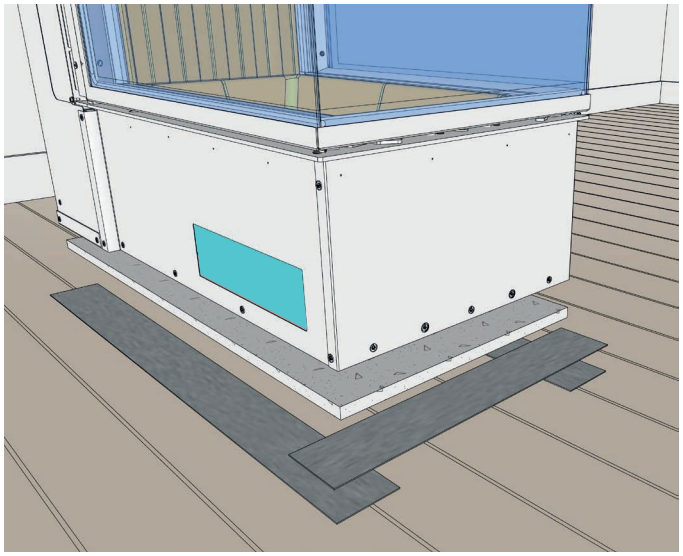

Example: Luxus® Pier 28 On Floor
½" cement board and metal ember strip

Modèles: LUXUS® 32 Bay, LUXUS® 40 Bay

Cadres

Cadres disponibles pour tous les appareils.

Le rebord intégré (**A**) en forme de « L » peut recevoir la finition non-combustible (**B**) de votre choix. Jusqu'à 300 lbs de matériel. Il peut être mis à niveau en ajustant les longues tiges (**C**) de chaque côtés du foyer.

Vue coupe du rebord suppérieur

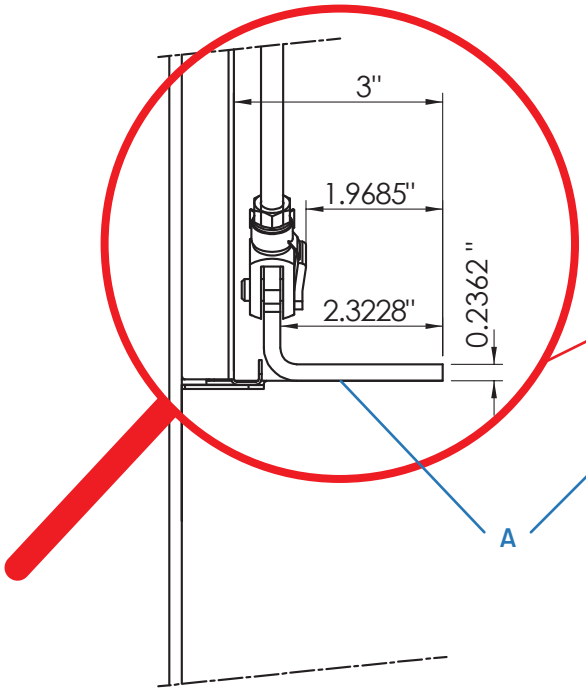

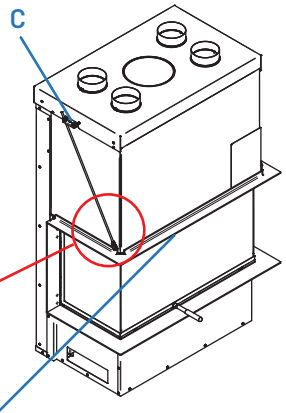

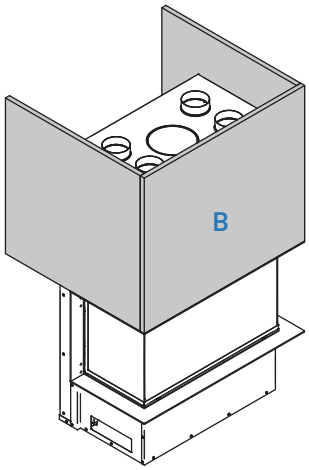

ATTENTION! Les zones en gris doivent être en materiel non combustible

ATTENTION!
Poids maximal de 300 livres

A	Rebord en 'L'
B	Finition non-combustible
C	Tiges de nivellement

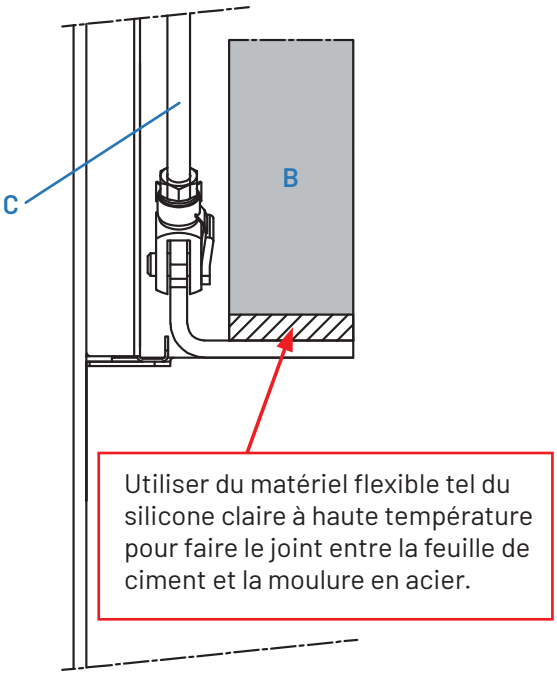

Modèles: LUXUS® 32 Bay, LUXUS® 40 Bay

Dégagements entre les grilles d'air de combustion et les matériaux combustibles

Connectez les 4 sorties d'air à gravité de 6" de diamètre aux sorties d'air de convection.

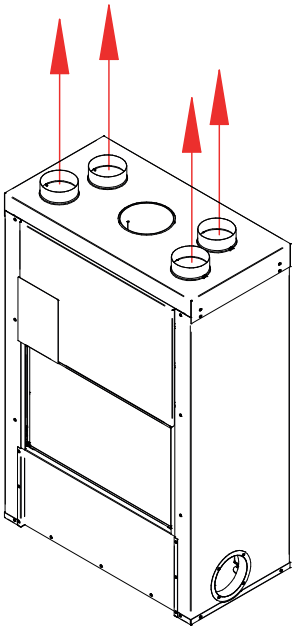

La distance minimale entre les grilles d'air de convection et le plafond ou tout autre surface combustible est de 6.5 pouces. Utilisez seulement des matériaux non combustibles sur 6.5" autour des grilles d'air de convection.

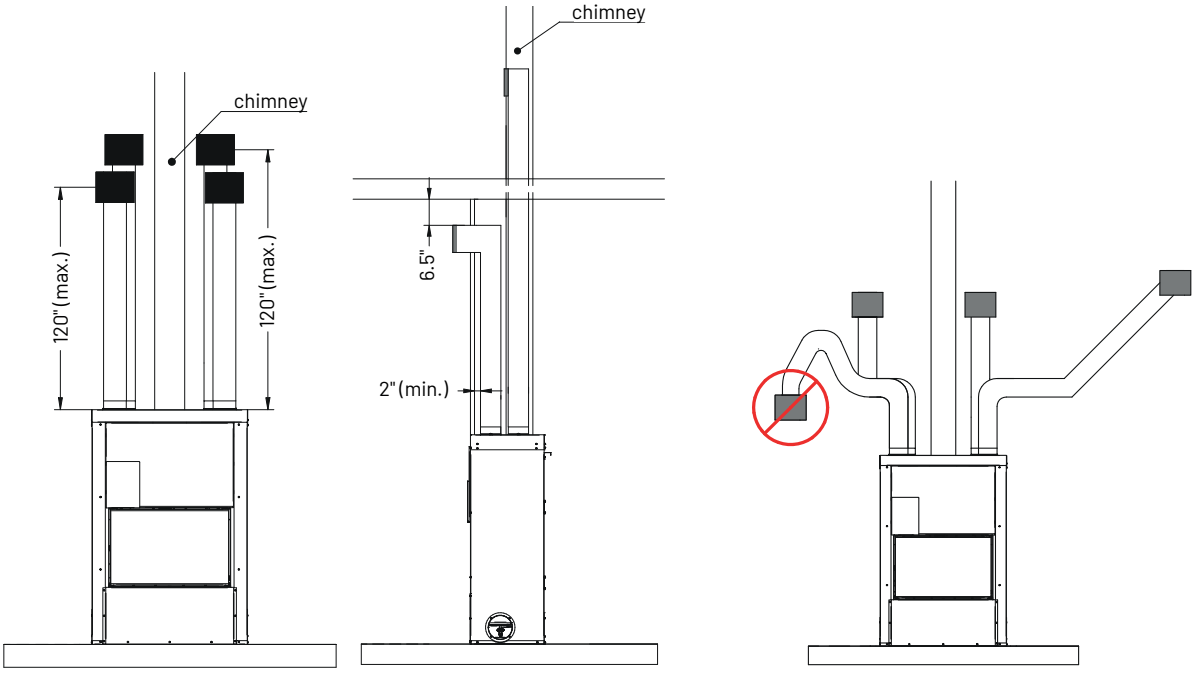

Utiliser un conduit flexible en aluminium avec 1" d'isolation.

Le kit de répartition d'air à gravité peut être utilisé pour chauffer des pièces situées au-dessus, derrière et sur les côtés de la pièce où se trouve le foyer. Veuillez noter que, si des sorties d'air chaud sont situées à différents niveaux, la chaleur aura tendance à se diriger vers celles qui est la plus élevée. Il est interdit de raccorder deux tuyaux ensemble.

Modèles: LUXUS® 32 Bay, LUXUS® 40 Bay

Distribution d'air de convection (Plenums)

Plenum à une sortie

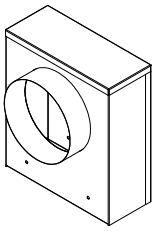

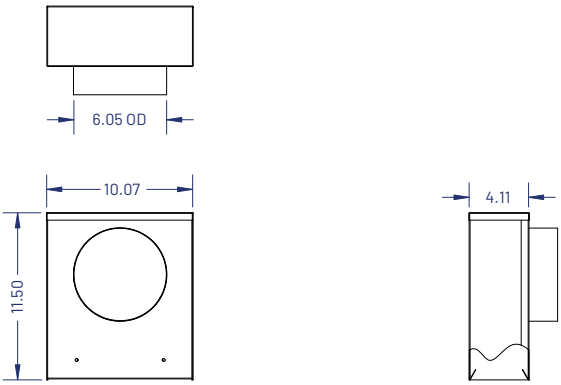

Plenum à deux sorties

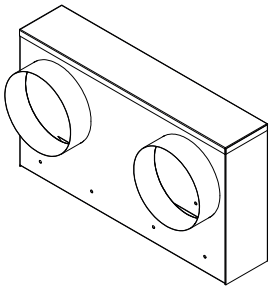

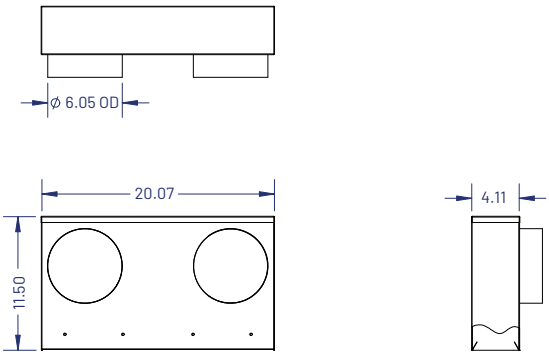

Plenum à quatre sorties

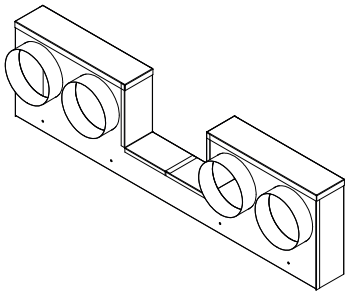

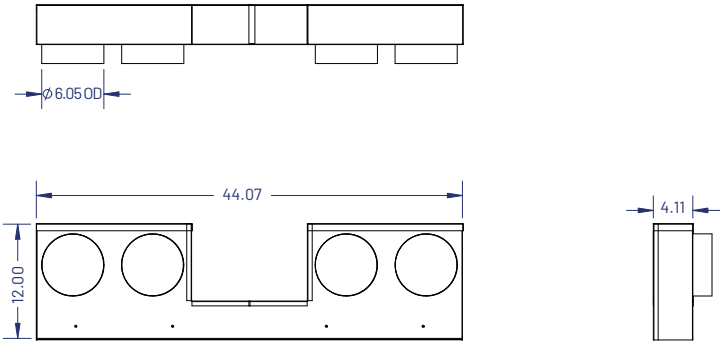

Modèles: LUXUS® 32 Bay, LUXUS® 40 Bay

Conduit d'air frais

Pour connecter le conduit d'air frais directement à l'unité, il est recommandé d'utiliser le raccord d'air de combustion séparé Ø 6 "(A # 1018173). Fixez le connecteur directement à l'unité. Il doit être dirigé vers le dos du foyer.

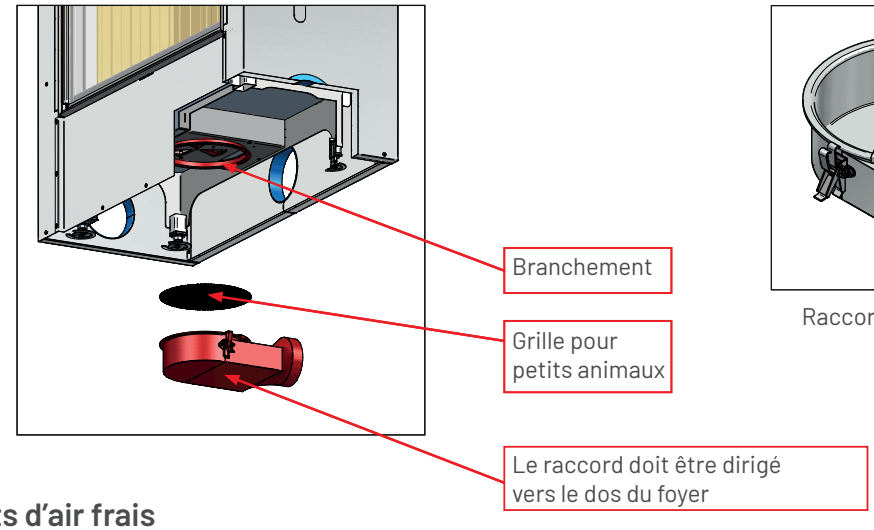

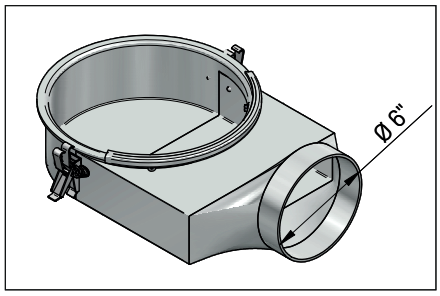

Raccord d'air de combustion séparé

Conduits d'air frais

Les conduits d'air frais doivent être aussi courts que possible pour éviter les pertes de pression et empêcher le froid d'entrer.

Valve papillon

Si vous décidez de raccorder un conduit d'air frais, il est recommandé d'installer une valve papillon pour empêcher la condensation et éviter l'entrée d'air froid lorsque le foyer n'est pas utilisé. Elle doit idéalement être située le plus près possible du mur extérieur. Elle peut être opérée de l'intérieur si elle n'est pas trop éloignée du foyer (longueur de câble = 47»). LE REGISTRE DOIT ÊTRE COMPLÈTEMENT OUVERT LORSQUE LE FOYER EST OPÉRATIONNEL.

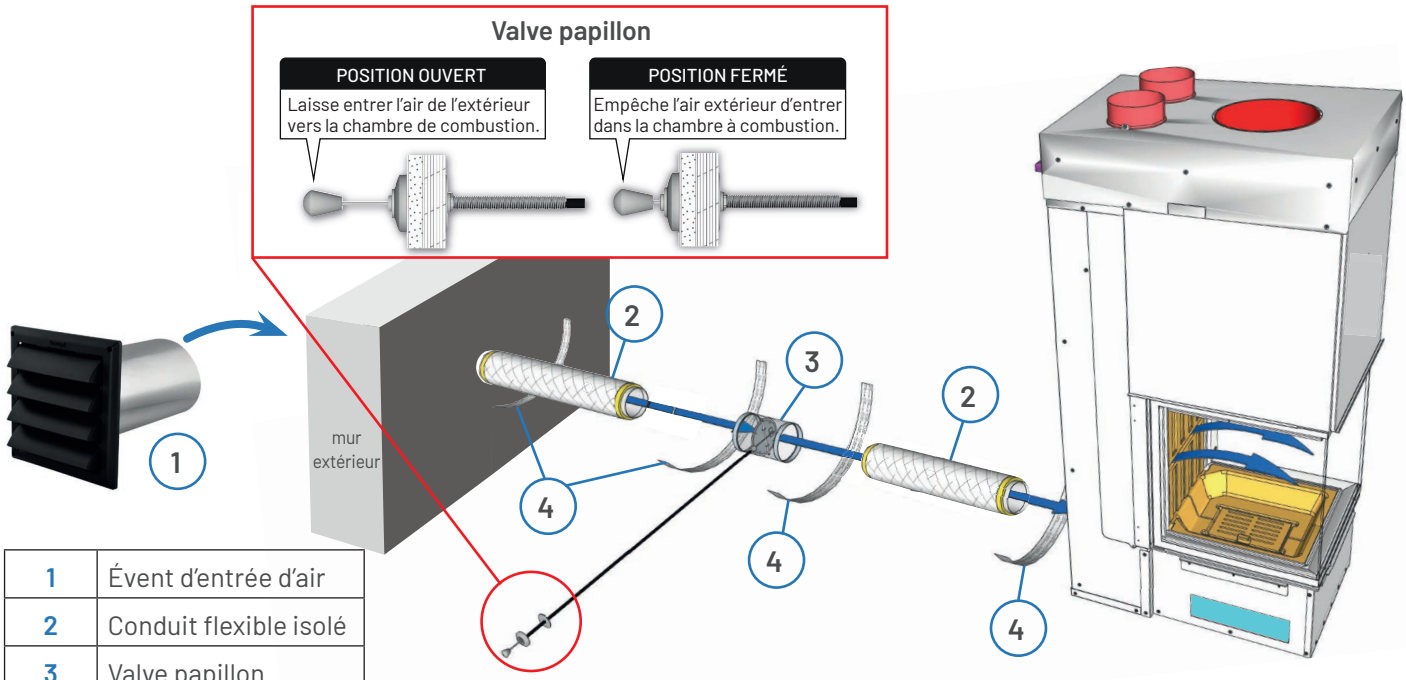

1	Évent d'entrée d'air
2	Conduit flexible isolé
3	Valve papillon
4	Colliers de serrage

Exemple

Modèles: LUXUS® 32 Bay, LUXUS® 40 Bay

Entrées et sorties d'air

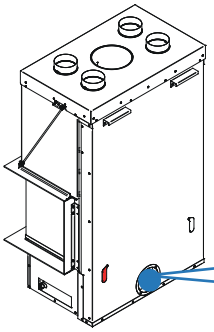

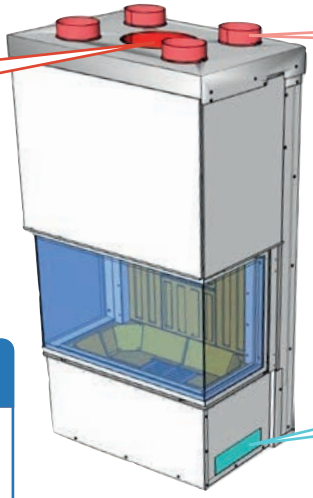

Cheminée

La fumée et les gaz de la chambre à combustion sont évacués par la cheminée.

Sorties d'air de convection

Lorsque l'air de convection est rechauffé, les sorties d'air de convection le redirigent dans la pièce pour une efficacité de chauffage maximale.

Combustion Air Inlet

L'entrée d'air de combustion dirige l'air frais extérieur dans la chambre à combustion.

Entrée d'air de convection

C'est ici que l'air ambiant entre dans la cavité du foyer pour être rechauffé, puis redirigé dans la pièce (ou autres pièces) par les conduits de sortie d'air de convection.

Entrée d'air de combustion	Cheminée	Entrée d'air de convection	Sorties d'air de convection
Branchement sous le foyer	Ø 10"	Deux @ 11-5/16"x 3-3/8"	Quatre @ Ø 6"

Installation de la cheminée

Ce foyer est conçu et approuvé pour être installé avec les marques suivantes de cheminées mesurant 10» (250 mm) de diamètre ainsi qu'un minimum de 15' (4,6 m) et un maximum de 45' (13,5 m) de hauteur. (La plaque d'ancrage n'est pas incluse avec l'appareil. Utilisez uniquement une cheminée certifiée UL 103HT ou ULC S-629.)

Fabricant de cheminée	Marque	Type	Testé et listé	Diamètre interne
Duravent	DuraTech DT	1" Solid pack 10"	ULC-S604, ULC-S610	10"
Security chimney	Secure Temp ASHT+	1" Solid Pack	ULC-S604, ULC-S610	10"
ICC chimney	RIS	1" Solid Pack	UL-103 HT	10"
Selkirk	Ultimate Plus	1" Solid Pack	ULC-S604, ULC-S610	10"

Fabricant de cheminée	Composantes	Type / Marque	Numéro de pièce / Code de produit
Security chimney	Des protecteurs de chevrons sont néces-saires au niveau du toit si la cheminée passe par un grenier fermé.	Secure Temp ASHT+	Ref. 10FR (10")
	Nécessite un coupe-feu isolé pour grenier à moins que la cheminée ne soit fermée au niveau du grenier	Secure Temp ASHT+	Ref. 8XRSA2 (10")
DuraVent	Coupe-feu de toiture	Secure Temp ASHT Secure Temp S2100	ref. 10fr(10")
	Coupe-feu de toiture	Secure Temp S2100 Secure Temp ASHT	ref.8XRSA2(10")

Modèles: LUXUS® 32 Bay, LUXUS® 40 Bay

Verrous de transport

Déverrouiller les verrous de transport
Une fois que le foyer n'est plus sur sa palette de transport, déverrouillez les contrepoids à l'aide d'une clé à douille de 13 mm ou ½". N'oubliez pas d'effectuer cette opération avant d'insérer le foyer dans l'enceinte.

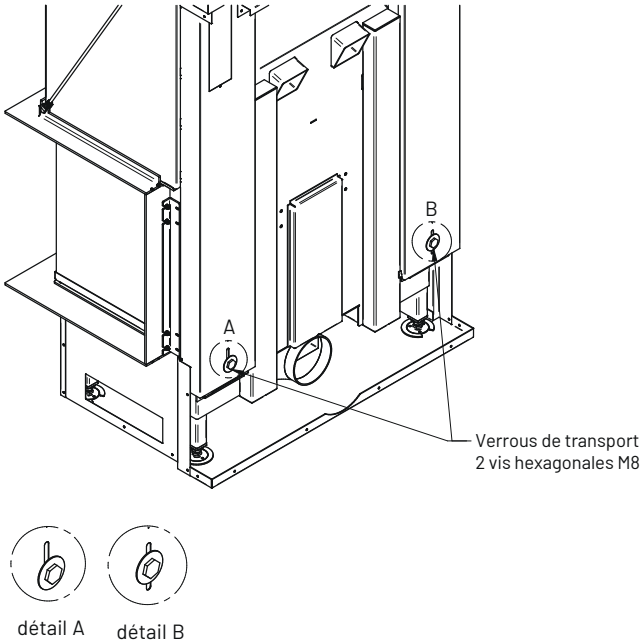

Outil :
clé à douille

Pour déverrouiller le verrou de transport, ouvrez le couvercle. Desserrez la vis avec la clé à douille en tournant la clé à douille vers la gauche. Fermez ensuite le couvercle. Faites cela des deux côtés.

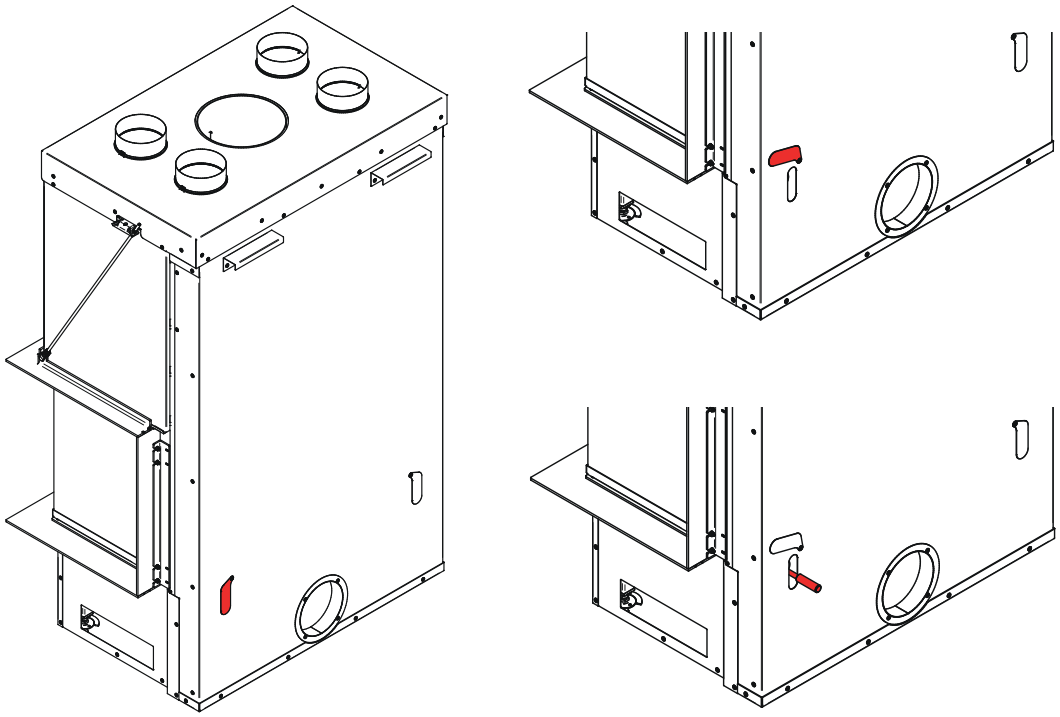

Modèles: LUXUS® 32 Bay, LUXUS® 40 Bay

Ouverture de la porte

Utilisez la poignée pour ouvrir et fermer la porte.

La poignée

Point de connexion

Positionner sur le point de connexion

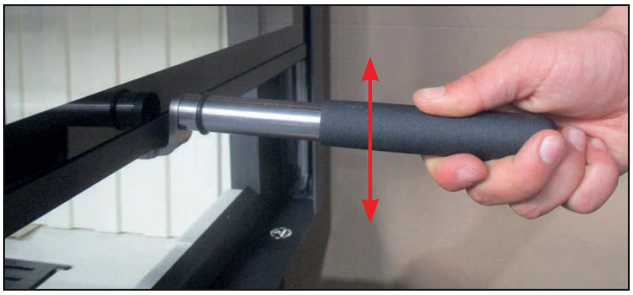

Faire glisser la porte vers le haut ou vers le bas.

ATTENTION!
La poignée contient un ressort au niveau du point de connection. Tenez-là fermement car elle s'éjectera automatiquement si vous la lâchez.

La poignée est lourde. Faire attention qu'elle ne tombe pas par terre ou sur vos pieds.