CANADA ONLY
CANADA UNIQUEMENT

AMBIANCE®

FIREPLACES | BBQ | OUTDOORS | SPAS

INSTALLATION AND OPERATING INSTRUCTIONS

ZERO CLEARANCE FIREPLACE LUXUS® ZC24 V AND 28 V

FR · MANUEL D'INSTALLATION ET D'UTILISATION · **CHEMINÉE À DÉGAGEMENT NUL LUXUS® ZC24 V ET 28 V**

07.2025

INTRODUCTION ET DESCRIPTION DE L'APPAREIL
CHEMINÉES À DÉGAGEMENT NUL LUXUS®ZC24 V ET 28 V
MERCI DE LIRE LA TOTALITÉ DE CE MANUEL AVANT D'INSTALLER LES CHEMINÉES À DÉGAGEMENT NUL 600/700.
MERCI DE LIRE LE MANUEL POUR CONNAÎTRE LES INSTRUCTIONS D'UTILISATION ET LA FAÇON DE BRÛLER LE BOIS POUR AVOIR UN FEU PROPRE ET EFFICACE.
LE NON-RESPECT DES INSTRUCTIONS PEUT ENTRAÎNER DES DOMMAGES MATÉRIELS, DES BLESSURES CORPORELLES VOIRE LA MORT.
Conservez ce manuel en lieu sûr pour pouvoir le consulter facilement.
« N'INSTALLEZ PAS LE PRODUIT DANS UNE MAISON MOBILE »
ATTENTION : NE SURCHARGEZ PAS LE FEU.
SI LE DESSUS DU POÊLE, LA CHEMINÉE OU LE RACCORD ROUGEOIE, LE FEU EST EN SURCHARGE !
CETTE SITUATION EST DANGEREUSE ET ENTRAÎNE L'ANNULATION DE LA GARANTIE.
Cet appareil de chauffage au bois a un taux de combustion bas minimal réglé par le fabricant ; il ne faut pas modifier ce taux de combustion. La modification de ce réglage ou l'utilisation de cet appareil de chauffage au bois d'une manière non conforme aux instructions de ce manuel constitue une infraction à la réglementation fédérale.
Les inserts/poêles/modules à dégagement nul de cette gamme ont été testés par…
POLYTEST –
Polytests Services Inc.
695 B rue Gaudette, St-Jean-sur-Richelieu
Québec, Canada, J3B 7S7
450.741.3636
www.polytests.com
ET SONT HOMOLOGUÉS SELON UL 127 ET ULC-S610.
ILS POSSÈDENT ÉGALEMENT UNE CERTIFICATION EPA (ENVIRONMENTAL PROTECTION AGENCY DES ÉTATS-UNIS)
Certifiés conformes aux normes d'émissions de particules 2020 avec du BOIS. Cheminée à dégagement nul LUXUS® ZC24 V 1,67 g/h Cheminée à dégagement nul LUXUS® ZC28 V 1,14 g/h. GARANTIE.
MERCI DE VOUS REPORTER AUX CONDITIONS DE GARANTIE DU MANUEL.
ENVIRONMENTAL PROTECTION AGENCY DES ÉTATS-UNIS
Certifiés conformes aux normes d'émissions de particules 2020 avec du bois.

INFORMATIONS DE SÉCURITÉ

⚠ ATTENTION

SI LES INFORMATIONS CONTENUES DANS CES INSTRUCTIONS NE SONT PAS RESPECTÉES SCRUPULEUSEMENT, IL EXISTE UN RISQUE D'INCENDIE OU D'EXPLOSION POUVANT ENTRAÎNER DES DÉGÂTS MATÉRIELS, DES BLESSURES OU LA MORT. UNE INSTALLATION, UN RÉGLAGE, UNE MODIFICATION, UN ENTRETIEN OU UNE MAINTENANCE INCORRECT(E) PEUT PROVOQUER DES BLESSURES OU DES DÉGÂTS MATÉRIELS, DES LÉSIONS CORPORELLES OU MÊME LA MORT. MERCI DE LIRE LA TOTALITÉ DE CE MANUEL AVANT D'INSTALLER ET D'UTILISER VOTRE APPAREIL. CET APPAREIL N'A PAS ÉTÉ TESTÉ AVEC UN SYSTÈME DE FAUX FEU NON VENTILÉ. AFIN DE RÉDUIRE LE RISQUE D'INCENDIE OU DE BLESSURES, N'INSTALLEZ PAS UN SYSTÈME DE FAUX FEU NON VENTILÉ DANS L'APPAREIL.

- Cet appareil peut chauffer très fortement quand il fonctionne.
- Les matériaux combustibles comme le bois de chauffage, les vêtements mouillés, etc. placés trop près peuvent s'enflammer.
- Il faut empêcher les enfants et les animaux de compagnie de toucher l'appareil quand il est très chaud.
- La cheminée doit être en bon état et exempte de fissures. Avant d'installer cet appareil, prenez contact avec les autorités locales compétentes en matière de construction ou de prévention des incendies et suivez leurs recommandations.
- Ne faites fonctionner l'appareil qu'avec la porte bien fermée.
- N'utilisez pas de grille surélevée et ne surélevez pas le feu.
- Il faut qu'au moins 14 pouces carrés (90,3 centimètres carrés) d'air extérieur entrent dans la pièce ou directement dans l'appareil par un tuyau de 4" pouces (127 mm) de diamètre. Si cette condition n'est pas respectée, les autres appareils de chauffage risquent d'être privés d'une alimentation en air correcte.
- Faites attention à ne pas créer de dépression dans la pièce où est installé l'appareil, par exemple au moyen d'un ventilateur d'extraction ou d'un ventilateur soufflant mécanique comparable, car cela pourrait perturber la combustion de la cheminée ou augmenter le risque de dégagement de fumée.
- Cet appareil est conçu pour brûler exclusivement du bois naturel. Les rendements sont généralement plus élevés et les émissions plus faibles avec la combustion de bois durs séchés à l'air par rapport à la combustion de bois tendres ou de bois durs verts ou récemment coupés.
- Ne brûlez pas de bois vert ou récemment coupé.
- Ne démarrez pas un feu avec des produits chimiques ou des liquides comme de l'essence, de l'huile moteur, etc.
- Ne brûlez pas de bois traité, de charbon, de charbon de bois, de papier de couleur, de carton, de solvants ou d'ordures.
- Ne laissez pas votre appareil chauffer au point que certaines pièces deviennent rouges.
- MAINTENEZ LA TEMPÉRATURE MAXIMALE DU POÊLE EN-DESSOUS DE 700°F (371°C). L'acier peut être déformé et endommagé si vous essayez d'atteindre une puissance thermique supérieure aux spécifications de conception.

⚠ ATTENTION

LA VITRE CHAUDE PEUT PROVOQUER DES BRÛLURES. NE TOUCHEZ PAS LA VITRE AVANT QU'ELLE AIT REFROIDI. NE LAISSEZ JAMAIS LES ENFANTS TOUCHER LA VITRE.

REMARQUE

NE JETEZ PAS CE MANUEL

Il contient d'importantes instructions pour l'utilisation et la maintenance. Lisez, comprenez et appliquez ces instructions pour une installation et un fonctionnement sûrs. Remettez ce manuel au responsable de l'exploitation.

Pratiques sûres de chauffage au bois

Lorsque vous utilisez votre appareil de chauffage au bois, appliquez ces directives pour garantir la sécurité de fonctionnement : Maintenez les objets combustibles comme les rideaux, les meubles, les journaux et les livres loin de votre appareil. Utilisez exclusivement du papier journal, du bois d'allumage sec et des allume-feu naturels ou biologiques. Ne démarrez jamais un feu avec de l'essence, du kérosène ou un allume-feu liquide. Ne brûlez jamais du bois humide ou vert (pas sec). De nombreuses bûches à base de cire et de sciure sont conçues pour les cheminées à foyer ouvert uniquement. Vérifiez le mode d'emploi de votre poêle à bois ou de votre cheminée avant d'utiliser des bûches artificielles. Si vous utilisez des bûches artificielles, choisissez celles qui sont à 100 % à base de sciure comprimée. Faites des feux vifs. Pour la plupart des appareils, un feu qui couve n'est ni sûr ni d'un bon rendement. Gardez les portes de votre appareil de chauffage au bois fermées, sauf pour charger le foyer ou attiser le feu. Des substances chimiques nocives comme le monoxyde de carbone peuvent se répandre dans votre logement. Enlevez régulièrement les cendres dans un contenant métallique fermé. Stockez le contenant à l'extérieur sur une surface incombustible.
Gardez un extincteur à portée de main. Ne brûlez pas les éléments suivants :

1. Ordures ménagères
2. Tontes de gazon ou déchets de jardin
3. Matériaux contenant du caoutchouc (pneumatiques en particulier)
4. Matériaux contenant du plastique
5. Déchets de produits pétroliers, peintures ou diluants pour peintures, produits à base d'asphalte
6. Matériaux contenant de l'amiante
7. Débris de construction ou de démolition
8. Traverses de voies ferrées ou bois traité sous pression
9. Fumier ou restes d'animaux
10. Bois flotté provenant d'eau salée ou autres matériaux auparavant saturés d'eau salée
11. Bois vert
12. Produits dérivés du papier, carton, contreplaqué ou panneaux de particules. L'interdiction de brûler ces matériaux n'interdit pas l'utilisation d'allume-feu en papier, carton, sciure, cire et substances comparables dans le but d'allumer un feu dans un appareil de chauffage au bois. La combustion de ces matériaux peut entraîner le dégagement de fumées toxiques ou nuire au rendement de l'appareil et provoquer de la fumée.

SOMMAIRE

1. Vue d'ensemble de l'installation **30**

2. Introduction **31**

2.1 Exemple de plaque d'identification 32
2.2 Dimensions 33
2.3 Spécification 34
2.4 Instructions générales 34
2.5 Informations générales 34
2.6 Système d'air 35
2.6.1 Raccordement direct à l'appareil 35

3. Planification de l'installation **36**

3.1 Distances minimales par rapport aux combustibles 36
3.1.1 Positionnement par rapport aux matériaux combustibles 37
3.1.2 Positionnement par rapport aux matériaux combustibles 38
3.2 Brides et tôle de fixation 38

4. Installation **40**

4.1 Extension de l'âtre 40
4.1.1 LUXUS® ZC24 V ET ZC28 V 40
4.2 Distance par rapport au manteau combustible 41
4.3 Installation de la cheminée 42
4.3.1 Cheminées homologuées 42
4.3.2 Remarques concernant l'installation de la cheminée 42
4.3.3 Instructions d'installation de la cheminée 43
4.3.4 Exemples d'installations types 44

5. Utilisation **45**

5.1 Extincteurs / détecteurs de fumée 47
5.2 Combustible 47
5.3 Allumer un feu 47
5.3.1 Feu instantané 48
5.3.2 Feu prolongé 48
5.3.3 Fumée 48

6. Maintenance **48**

6.1 Décendrage 48
6.2 Formation et élimination de la créosote 48
6.3 Emballement du feu et feu de cheminée 49
6.4 Nettoyage de la cheminée 49
6.5 Remplacement de la vitre 49
6.6 Entretien de la vitre 49
6.7 Nettoyage de la plaque en vitrocéramique 49
6.8 Entretien des pièces plaquées 50

7. Pièces de rechange **50**

8. Dépannage **51**

9. Conditions générales de garantie **51**

9.1 Informations générales 51
9.2 Période de garantie 51
7.1 vue éclatée 51
9.3 Exigence d'efficacité pour la garantie 52
9.4 Exclusions de garantie 52
9.5 Remarque 52

10. Historique de la maintenance **53**

SPÉCIFICATIONS CHEMINÉE À DÉGAGEMENT NUL LUXUS® ZC24 V ET ZC28 V :

	Cheminée à dégagement nul LUXUS®	
	Cheminée à dégagement nul LUXUS® ZC24 V	**Cheminée à dégagement nul LUXUS® ZC28 V**
Poids de la cheminée	265 livres (120 kg)	298 livres (135 kg)
Dimensions extérieures de la cheminée : Longueur/largeur/hauteur (pouces)	25 pouces 5/16 / 19 pouces / 23 pouces 5/16	29 pouces 1/4 / 20 pouces / 25 pouces 5/16
Quantité de bois recommandée lors du chargement du bois (livres/kg) : 2-3 bûches d'environ 18-21 pouces / 46-53 cm	1,8 kg/h	2,1 kg/h
Conduit de cheminée : CAN-ULC S629(AU CANADA) OU UL 103HT(AUX ÉTATS-UNIS)	Canada 6 pouces / 150 mm États-Unis 6 pouces / 150 mm	Canada 6 pouces / 150 mm États-Unis 6 pouces / 150 mm
Puissance thermique optimale :	22 000 BTU/h	25 000 BTU/h
Puissance mini / maxi (kW) :	10 613 - 47 417 BTU/h	13 129 - 49 000 BTU/h
Taux d'émission de particules EPA testé :	1,67 g/h	1,14 g/h

1. VUE D'ENSEMBLE DE L'INSTALLATION

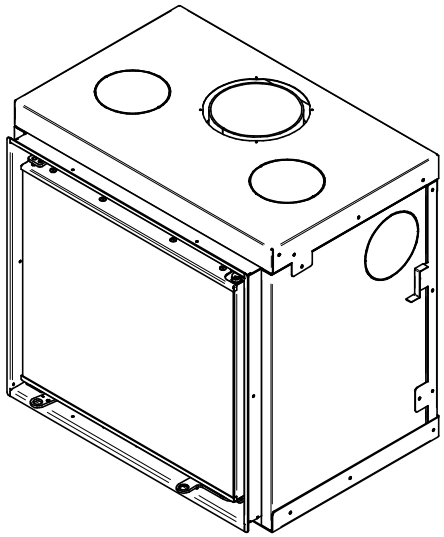

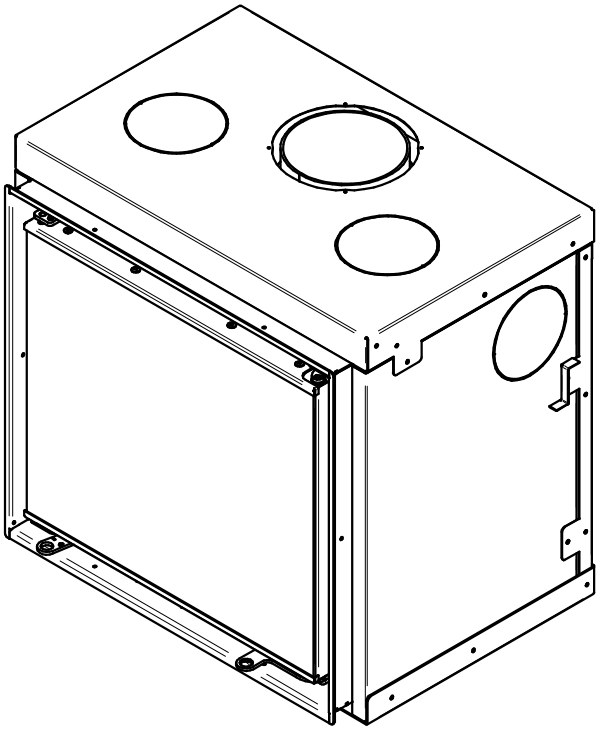

2. INTRODUCTION

Les cheminées à dégagement nul LUXUS® ont été testées et certifiées par CSA sur la base des normes suivantes : UL 27 / ULC S-610-18. EPA : ENVIRONMENTAL PROTECTION AGENCY DES ÉTATS-UNIS Certifiées conformes aux normes d'émissions 2020 avec du bois. Avant d'installer votre cheminée Spartherm, MERCI DE NOTER LE POINT SUIVANT : Il FAUT CONSULTER L'AUTORITÉ LOCALE COMPÉTENTE (SERVICE MUNICIPAL DE LA CONSTRUCTION, BUREAU DE PRÉVENTION DES INCENDIES, ETC.) AVANT L'INSTALLATION POUR SAVOIR SI UN PERMIS EST NÉCESSAIRE. Merci de lire attentivement ce manuel avant d'installer et d'utiliser votre cheminée. Une installation incorrecte peut provoquer un incendie. Afin de réduire le risque d'incendie, appliquez les instructions d'installation. Le non-respect des instructions peut entraîner des dommages matériels, des blessures corporelles voire la mort. Conservez ce manuel à portée de main pour pouvoir vous y reporter en cas de besoin.

⚠ ATTENTION

- CET APPAREIL CHAUFFE FORTEMENT LORSQU'IL FONCTIONNE ET PEUT PROVOQUER DE GRAVES BRÛLURES EN CAS DE CONTACT.
- IL PEUT ÊTRE DANGEREUX DE MODIFIER CET APPAREIL OU SES COMMANDES, TOUTE MODIFICATION EST DONC INTERDITE :
- N'utilisez pas l'appareil avant d'avoir lu et compris les instructions d'utilisation. Si l'appareil n'est pas utilisé conformément aux instructions d'utilisation, il peut provoquer un incendie ou des blessures.
- Avant d'installer cet appareil, prenez contact avec les autorités locales compétentes en matière de construction ou de prévention des incendies et suivez leurs recommandations.
- L'installation de cet appareil doit être effectuée par un installateur qualifié.
- N'utilisez pas d'autres produits qui ne sont pas prévus pour être utilisés avec cette cheminée.
- Risque de brûlures. Il faut éteindre l'appareil et le laisser refroidir avant d'intervenir dessus.
- Ne faites pas fonctionner l'appareil sans monter la totalité de ses composants.
- Risque de coupures et d'abrasions. Il faut porter des gants de protection et des lunettes de sécurité pendant l'installation. Les bords des tôles métalliques peuvent être tranchants.
- Les enfants et les adultes doivent être avertis des dangers d'une température de surface élevée et doivent rester loin de l'appareil pour éviter les brûlures ou l'inflammation des vêtements.
- Il faut surveiller attentivement les jeunes enfants lorsqu'ils se trouvent dans la même pièce que l'appareil. Les tout-petits, les jeunes enfants et d'autres personnes peuvent être exposés à des brûlures accidentelles par contact. Une barrière physique est recommandée en cas de présence de personnes à risque dans le logement. Pour limiter l'accès à un appareil ou à un poêle, installez une barrière de sécurité réglable afin de tenir les tout-petits, les jeunes enfants et les autres personnes à risque loin de la pièce et des surfaces chaudes.
- Il ne faut pas placer de vêtements ou d'autres matériaux inflammables sur l'appareil ou à proximité. Les objets placés devant l'appareil doivent être maintenus à une distance minimale de 48 pouce (1220 mm) de la face avant de l'appareil.
- En raison des températures élevées, l'appareil doit être installé en dehors des zones de passage et loin des meubles et des rideaux.
- Vérifiez que vous avez pris des mesures de sécurité adaptées pour empêcher les enfants en bas âge de toucher les surfaces chaudes.
- Même une fois l'appareil arrêté, la vitre et/ou l'écran reste chaud(e) pendant longtemps.
- Voyez avec votre revendeur local spécialisé dans les appareils de chauffage les écrans de sécurité et les protections d'âtre pour éviter que les enfants touchent les surfaces chaudes. Ces écrans et protections doivent être fixés au sol.
- Il faut remettre en place chaque écran ou protection retiré(e) pour la maintenance avant d'utiliser l'appareil.
- Il ne faut en aucun cas modifier cet appareil.
- Il ne faut pas raccorder cet appareil à un conduit de cheminée raccordé à un autre appareil à combustible solide.
- N'utilisez pas l'appareil si la porte vitrée est retirée, fissurée ou cassée. Le remplacement de la vitre doit être effectué par un technicien agréé ou qualifié.
- Ne frappez pas et ne claquez pas la porte vitrée de l'appareil.
- Seules des portes / façades en option certifiées avec l'appareil doivent être installées sur l'appareil.
- Conservez l'emballage hors de portée des enfants et éliminez-le en toute sécurité. Comme tous les sacs en plastique, ce ne sont pas des jouets et il faut les tenir hors de portée des enfants et des nourrissons.
- Une installation incorrecte de l'appareil peut provoquer un incendie. N'exposez pas l'appareil aux intempéries (par exemple pluie, etc.) et gardez-le toujours au sec. Une isolation humide dégage une odeur lors de l'utilisation de l'appareil.
- La cheminée doit être en bon état et exempte de fissures. Faites ramoner votre cheminée au minimum deux fois par an et en fonction des besoins.
- Ne démarrez pas un feu avec des produits chimiques ou des liquides comme de l'essence, de l'huile moteur, etc.
- Votre appareil nécessite une maintenance et un nettoyage périodiques. Le défaut d'entretien de votre appareil peut provoquer un dégagement de fumée dans votre logement.
- Les émissions sont généralement plus faibles avec la combustion de bois durs séchés à l'air par rapport à la combustion de bois tendres ou de bois durs verts ou récemment coupés. La combustion de bois humide peut provoquer une formation excessive de créosote. Lorsqu'elle s'enflamme, elle peut provoquer un feu de cheminée qui peut entraîner un grave incendie dans le logement.
- Cet appareil est conçu pour brûler exclusivement du bois naturel. Ne brûlez pas de bois traité, de charbon, de charbon de bois, de papier de couleur, de carton, de solvants ou d'ordures.
- Brûlez le bois directement sur les briques réfractaires. Ne surélevez ni la grille ni le feu.
- Ne stockez pas de bois trop près de l'appareil ou dans l'espace nécessaire pour l'ajout de bois et l'évacuation des cendres.
- Il faut éliminer les cendres dans un contenant métallique à couvercle étanche placé sur une surface incombustible loin du logement ou de la structure jusqu'à leur refroidissement complet.
- Faites attention à respecter des distances suffisantes par rapport aux combustibles lors de l'installation d'un manteau de cheminée ou d'étagères au-dessus de l'appareil. Des températures élevées sur le mur ou dans l'air au-dessus de l'appareil peuvent faire fondre, décolorer ou endommager les décorations, par exemple les postes de télévision ou d'autres composants électroniques.
- N'installez pas ce module de cheminée dans une cheminée fabriquée en usine s'il n'est pas certifié pour cette cheminée.

2.1 EXEMPLE DE PLAQUE D'IDENTIFICATION

Safety Information

Listed by / Manufactured by:
Spartherm Feuerungstechnik GmbH
Maschweg 38
GER – 49324 Melle, Germany
info@spartherm.com

Solid Fuel Room Heater – For Use with Solid Wood Fuel only
Tested to Standards: UL-127-11, ULC-S-610-18
U.S. Enviroment Protection Agency: Certified to comply with 2021
Particulate emission standards using cord wood:
emission rate 1.67 g/hr
Model: Ambiance® LUXUS® ZC 24 V
Date of Manufacture
Month/Year: 01/2023
Serial Number: Ambiance® LUXUS® ZC 24 V - 001

TO PREVENT HOUSE FIRES:
Contact local building or fire officials about restrictions and installation inspection in your area. Install and use only in accordance with manufacturer's installation and operating instructions and local codes. In the absence of any local codes, installation must meet minimum requirements of NFPA 211 in the USA, and B365 in Canada. Refer to manufacturer's instructions and local codes for precautions required for passing a chimney through a combustible wall or ceiling. Inspect and clean chimney system frequently in accordance with manufacturer's instruction. Do not connect this stove to a chimney flue serving another appliance. Do not use grate or elevate fire. Build wood fire directly on hearth. Installation only with listed ULC-S629, UL-103HT 6" / 7" diameter.
TO PREVENT CREOSOTE FIRES:
Inspect and clean chimney frequently - under certain conditions of use, creosote buildup may occur rapidly. Do not use fuels other than firewood.
CAUTION: Only operate the wood heater with the doors fully closed. Replace glass only with original 4 mm Robax ceramic glass. Areas of the fireplace incorporating warm or cold air ducts shall be enclosed in accordance with the manufacturer's installation instructions. If provided with a hearth extension, the hearth extension must be installed according to the installation instructions! Air is needed for fireplace operation! At least 14 square inches (90,3 square centimeters) of outside air must be admitted to the room or directly to the unit through a 4" (101,6mm) diameter pipe. Failure to provide this may starve other fuel burning appliances from an adequate air supply. Do not obstruct air inlet and outlet in any case. Components used with fireplace must be listed. See manual.
Do not use a fireplace insert or other products not specified for use with this product.
CAUTION: Gas logs shall be certified for the application. This unit is not designed to burn with a log set.
This wood heater needs periodic inspection and repair for proper operation. Consult the owner's manual for further information. It is against federal regulations to operate this wood heater in a manner inconsistent with the operating instructions in the owner's manual.

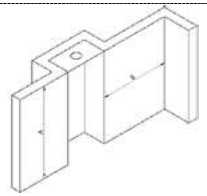

Floor protection for Canada: 18" (457mm),
for USA 16" (406mm)

MINIMUM CLEARANCES TO COMBUSTIBLE MATERIALS

A.	84" / 2134mm	Beginning from the glass
B.	13" / 330mm	
C.	For USA: 16" / 406mm For Canada 18" / 457mm	
D.	8" / 203mm	

COMPLETE FRONT CHASE
MUST BE NON COMBUSTIBLE

IN FRONT OF UNIT: Non combustible material only

Recommend amount of wood: 1,8 kg/hr
Min. / Max. output (kW): 10,613 – 47,417 BTU/hr

* **Not Tested** - NFPA Guidelines in the USA, CAN/CSA B365-M91 in Canada. Floor protection must be minimum 3/8-inch non-combustible material extending beneath the stove, and to the front and sides from door opening and to the rear as indicated.

CAUTION:
HOT WHILE IN OPERATION. DO NOT TOUCH.
KEEP CHILDREN AND CLOTHING AWAY.
CONTACT MAY CAUSE SKIN BURNS. SEE NAME PLATE AND INSTRUCTIONS. KEEP FURNISHINGS AND OTHER COMBUSTIBLE MATERIALS A CONSIDERABLE DISTANCE AWAY FROM THE APPLIANCE.
NOT SUITABLE FOR MOBILE HOME INTALLATION.
DO NOT OVERFIRE – IF HEATER OR CHIMNEY CONNECTOR GLOWS, YOU ARE OVERFIRING.

DO NOT REMOVE THIS LABEL

Informations Sur La Sécurité

Appareil de Chauffage a combustion solides
Tested aux Normes: UL-127-11, ULC S610-18,
U.S. Enviroment Protection Agency: Certified to comply with 2021
Particulate emission standards using cord wood:
emission rate 1.67 g/hr
Model: Ambiance® LUXUS® ZC 24 V
Date de Fabrication
Mois/Année: 01/2023
No de Serie: Ambiance® LUXUS® ZC 24 V - 001

POUR EVITER LES INCENDIES DOMESTIQUES:
Contactez les Autorités des bâtiments et les pompiers pour obtenir des instructions concernant les restrictions et inspections d'installation dans votre région. Installez et utilisez cet appareil uniquement en respectant les instructions d'installation et d'utilisation du fabriquant. Respectez également les réglementations locales. En l'absence de réglementations locales, l'installation doit respecter les normes minimales de NFPA 211 aux Etats-Unis et B365 au Canada. Référez-vous aux instructions du fabriquant aux réglementations locales pour obtenir des instructions concernant les précautions nécessaires pour le passage de la cheminée à travers une paroi ou un plafond combustible. Inspectez et nettoyez le système de cheminée fréquement selon les instructions du fabriquant. Ne connectez pas ce poêle à un conduit de cheminée utilisé par un autre appareil. N'utilisez pas de grille et ne faites pas monter le feu. Etablissez le feu de bois directement dans l'âtre. L'installation doit être faite exclusivement avec le cheminée listé selon la norue ULC-S629, UL-103HT de diamètre 6" / 7".
POUR EVITER LES FEUX DE CREOSOTE :
Inspectez et nettoyez la cheminée régulièrement - Sous certaines condition d'emploi, la creosote peut s'accumuler rapidement. Ne pas utiliser d'autres combustibles que le bois.
ATTENTION: N'utilisez le poêle que lorsque les portes sont complètement fermées. Remplacer la vitre uniquement avec du verre Robax céramique de 4 mm.Il faut que les zones du foyer vitré qui portent les canaux d'alimentation d'air chaud et froid soient conformes à l'instruction de montage du fabricant. L'approvisionnement en revêtement fait de matériaux ininflammables devant l'ouverture du foyer vitré doit être installé conforme a l'instruction de montage du fabricant. L'aération suffisante pour l'utilisation du foyer est nécessaire! Dans l'emplacement du foyer vitré il faut assurer au moins 14 pouces carée (90,3 centimètres carée) de l'air de dehors ou il faut assurer l'alimentation en air de combustion directe au foyer vitré par une tube d'un diamètre de 4 pouces carée (101,6mm). Un manque d'air d'appoint pourrait priver les autres appareils de combustion d'une alimentation d'air adéquate. Ne pas obstruer les entrés et sorties d'air en aucun cas. Les composantes utilisées dans l'appareil doivent être répertoriées. Voir manuel. N'utilisez pas d'insert de cheminée ou autres produits qui ne sont pas autorisés pour l'usage de ce produit.
ATTENTION: Ce poêle à bois n'est pas conçu pour brûler avec un bûche à gaz.
Ce foyer vitré à bois doit être entretenu et réparé à intervalles réguliers pour assurer un fonctionnement correct. Veuillez consulter s.v.p. pour de plus amples informations les instructions du fabricant. Il est contraire aux dispositons de l'autorité d'exploiter ce foyer vitré à bois incompatible au manuel du fabricant.

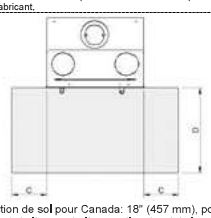

Protection de sol pour Canada: 18" (457 mm), pour le USA 16" (406mm) de l'avant de l'appareil au bord de la protection.

ECARTEMENT MINIMUM AUX MATERIAUX COMBUSTIBLES

A.	13" / 330mm	À partir du verre
B.	84" / 2134mm	
C.	Pour les USA: 16" / 406mm Pour le Canada 18" / 457mm	
D.	8" / 203mm	

COMPLETE AVANT CHASE
DOIT ETRE NON
COMBUSTIBLE
DEVANT L'APPAREIL: Matière non combustible Seulement

Quantité de bois recommandée: 1,8 kg/hr
Min. / Max. sortie (kW): 10,613 – 47,417 BTU/hr

* **Non testé** - Exigences NFPA aux Etats-Unis, CAN/CSA B365-M91 au Canada. La protection de sol doit avoir une épaisseur de 3/8 pouces (1 cm), être d'un matériau non combustible et être placée devant et à côté de la porte ainsi qu'à l'arrière, comme indiqué.

ATTENTION:
CHAUD PENDANT LE FONCTIONNEMENT – NE PAS TOUCHER.
TENIR ÉLOIGNÉS LES ENFANTS ET LES VÊTEMENTS – LE CONTACT PEU CAUSER DES BRULURES. CONSULTEZ LA PLAQUE D'IMMATRICULATION ET LES INSTRUCTIONS. TENIR LES FOURNITURES ET AUTRES MATIERES COMBUSTIBLES À DISTANCE DE L'APPAREIL.
NE PAS INSTALLER DANS UNE MAISON MOBILE.
EVITER DE SURCHAUFFER – SI LE FEU OU LA CHEMINÉE DEVIENT ROUGE, VOUS SURCHAUFFEZ.

NE PAS ENLEVER CETTE ETIQUETTE

Safety Information

Listed by / Manufactured by:
Spartherm Feuerungstechnik GmbH
Maschweg 38
GER – 49324 Melle, Germany
info@spartherm.com

Solid Fuel Room Heater – For Use with Solid Wood Fuel only
Tested to Standards: UL-127-11, ULC-S-610-18
U.S. Enviroment Protection Agency: Certified to comply with 2021
Particulate emission standards using cord wood:
emission rate 1.14 g/hr
Model: Ambiance® LUXUS® ZC 28 V
Date of Manufacture
Month/Year: 01/2023
Serial Number: Ambiance® LUXUS® ZC 28 V - 001

TO PREVENT HOUSE FIRES:
Contact local building or fire officials about restrictions and installation inspection in your area. Install and use only in accordance with manufacturer's installation and operating instructions and local codes. In the absence of any local codes, installation must meet minimum requirements of NFPA 211 in the USA, and B365 in Canada. Refer to manufacturer's instructions and local codes for precautions required for passing a chimney through a combustible wall or ceiling. Inspect and clean chimney system frequently in accordance with manufacturer's instruction. Do not connect this stove to a chimney flue serving another appliance. Do not use grate or elevate fire. Build wood fire directly on hearth. Installation only with listed ULC-S629, UL-103HT 6" / 7" diameter.
TO PREVENT CREOSOTE FIRES:
Inspect and clean chimney frequently - under certain conditions of use, creosote buildup may occur rapidly. Do not use fuels other than firewood.
CAUTION: Only operate the wood heater with the doors fully closed. Replace glass only with original 4 mm Robax ceramic glass. Areas of the fireplace incorporating warm or cold air ducts shall be enclosed in accordance with the manufacturer's installation instructions. If provided with a hearth extension, the hearth extension must be installed according to the installation instructions! Air is needed for fireplace operation! At least 14 square inches (90,3 square centimeters) of outside air must be admitted to the room or directly to the unit through a 4" (101,6mm) diameter pipe. Failure to provide this may starve other fuel burning appliances from an adequate air supply. Do not obstruct air inlet and outlet in any case. Components used with fireplace must be listed. See manual.
Do not use a fireplace insert or other products not specified for use with this product.
CAUTION: Gas logs shall be certified for the application. This unit is not designed to burn with a log set.
This wood heater needs periodic inspection and repair for proper operation. Consult the owner's manual for further information. It is against federal regulations to operate this wood heater in a manner inconsistent with the operating instructions in the owner's manual.

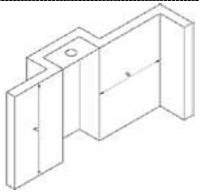

Floor protection for Canada: 18" (457mm),
for USA 16" (406mm)

MINIMUM CLEARANCES TO COMBUSTIBLE MATERIALS

A.	84" / 2134mm	Beginning from the glass
B.	13" / 330mm	
C.	For USA: 16" / 406mm For Canada 18" / 457mm	
D.	8" / 203mm	

COMPLETE FRONT CHASE
MUST BE NON COMBUSTIBLE
IN FRONT OF UNIT: Non combustible material Only

Recommend amount of wood: 2,1 kg/hr
Min. / Max. output (kW): 13,129 – 29,452 BTU/hr

* **Not Tested** - NFPA Guidelines in the USA, CAN/CSA B365-M91 in Canada. Floor protection must be minimum 3/8-inch non-combustible material extending beneath the stove, and to the front and sides from door opening and to the rear as indicated.

CAUTION:
HOT WHILE IN OPERATION. DO NOT TOUCH.
KEEP CHILDREN AND CLOTHING AWAY.
CONTACT MAY CAUSE SKIN BURNS. SEE NAME PLATE AND INSTRUCTIONS. KEEP FURNISHINGS AND OTHER COMBUSTIBLE MATERIALS A CONSIDERABLE DISTANCE AWAY FROM THE APPLIANCE.
NOT SUITABLE FOR MOBILE HOME INTALLATION.
DO NOT OVERFIRE – IF HEATER OR CHIMNEY CONNECTOR GLOWS, YOU ARE OVERFIRING.

DO NOT REMOVE THIS LABEL

Informations Sur La Sécurité

Appareil de Chauffage a combustion solides
Tested aux Normes: UL-127-11, ULC-S-610-18,
U.S. Enviroment Protection Agency: Certified to comply with 2021
Particulate emission standards using cord wood:
emission rate 1.14 g/hr
Model: Ambiance® LUXUS® ZC 28 V
Date de Fabrication:
Mois/Année: 01/2023
No de Serie: Ambiance® LUXUS® ZC 28 V - 001

POUR EVITER LES INCENDIES DOMESTIQUES:
Contactez les Autorités des bâtiments et les pompiers pour obtenir des instructions concernant les restrictions et inspections d'installation dans votre région. Installez et utilisez cet appareil uniquement en respectant les instructions d'installation et d'utilisation du fabriquant. Respectez également les réglementations locales. En l'absence de réglementations locales, l'installation doit respecter les normes minimales de NFPA 211 aux Etats-Unis et B365 au Canada. Référez-vous aux instructions du fabriquant aux réglementations locales pour obtenir des instructions concernant les précautions nécessaires pour le passage de la cheminée à travers une paroi ou un plafond combustible. Inspectez et nettoyez le système de cheminée fréquement selon les instructions du fabriquant. Ne connectez pas ce poêle à un conduit de cheminée utilisé par un autre appareil. N'utilisez pas de grille et ne faites pas monter le feu. Etablissez le feu de bois directement dans l'âtre. L'installation doit être faite exclusivement avec le cheminée listé selon la norue ULC-S629, UL-103HT de diamètre 6" / 7".
POUR EVITER LES FEUX DE CREOSOTE :
Inspectez et nettoyez la cheminée régulièrement - Sous certaines condition d'emploi, la creosote peut s'accumuler rapidement. Ne pas utiliser d'autres combustibles que le bois.
ATTENTION: N'utilisez le poêle que lorsque les portes sont complètement fermées. Remplacer la vitre uniquement avec du verre Robax céramique de 4 mm.Il faut que les zones du foyer vitré qui portent les canaux d'alimentation d'air chaud et froid soient conformes à l'instruction de montage du fabricant. L'approvisionnement en revêtement fait de matériaux ininflammables devant l'ouverture du foyer vitré doit être installé conforme a l'instruction de montage du fabricant. L'aération suffisante pour l'utilisation du foyer est nécessaire! Dans l'emplacement du foyer vitré il faut assurer au moins 14 pouces carée (90,3 centimètres carée) de l'air de dehors ou il faut assurer l'alimentation en air de combustion directe au foyer vitré par une tube d'un diamètre de 4 pouces carée (101,6mm). Un manque d'air d'appoint pourrait priver les autres appareils de combustion d'une alimentation d'air adéquate. Ne pas obstruer les entrés et sorties d'air en aucun cas. Les composantes utilisées dans l'appareil doivent être répertoriées. Voir manuel. N'utilisez pas d'insert de cheminée ou autres produits qui ne sont pas autorisés pour l'usage de ce produit.
ATTENTION: Ce poêle à bois n'est pas conçu pour brûler avec un bûche à gaz.
Ce foyer vitré à bois doit être entretenu et réparé à intervalles réguliers pour assurer un fonctionnement correct. Veuillez consulter s.v.p. pour de plus amples informations les instructions du fabricant. Il est contraire aux dispositons de l'autorité d'exploiter ce foyer vitré à bois incompatible au manuel du fabricant.

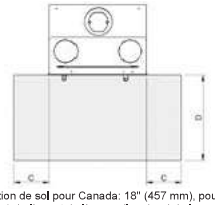

Protection de sol pour Canada: 18" (457 mm), pour le USA 16" (406mm) de l'avant de l'appareil au bord de la protection.

ECARTEMENT MINIMUM AUX MATERIAUX COMBUSTIBLES

A.	13" / 330mm	À partir du verre
B.	84" / 2134mm	
C.	Pour les USA: 16" / 406mm Pour le Canada 18" / 457mm	
D.	8" / 203mm	

COMPLETE AVANT CHASE
DOIT ETRE NON
COMBUSTIBLE
DEVANT L'APPAREIL: Matière non combustible Seulement

Quantité de bois recommandée: 2,1 kg/hr
Min. / Max. sortie (kW): 13,129 – 29,452 BTU/hr

* **Non testé** - Exigences NFPA aux Etats-Unis, CAN/CSA B365-M91 au Canada. La protection de sol doit avoir une épaisseur de 3/8 pouces (1 cm), être d'un matériau non combustible et être placée devant et à côté de la porte ainsi qu'à l'arrière, comme indiqué.

ATTENTION:
CHAUD PENDANT LE FONCTIONNEMENT – NE PAS TOUCHER.
TENIR ÉLOIGNÉS LES ENFANTS ET LES VÊTEMENTS – LE CONTACT PEU CAUSER DES BRULURES. CONSULTEZ LA PLAQUE D'IMMATRICULATION ET LES INSTRUCTIONS. TENIR LES FOURNITURES ET AUTRES MATIERES COMBUSTIBLES À DISTANCE DE L'APPAREIL.
NE PAS INSTALLER DANS UNE MAISON MOBILE.
EVITER DE SURCHAUFFER – SI LE FEU OU LA CHEMINÉE DEVIENT ROUGE, VOUS SURCHAUFFEZ.

NE PAS ENLEVER CETTE ETIQUETTE

2.2 DIMENSIONS

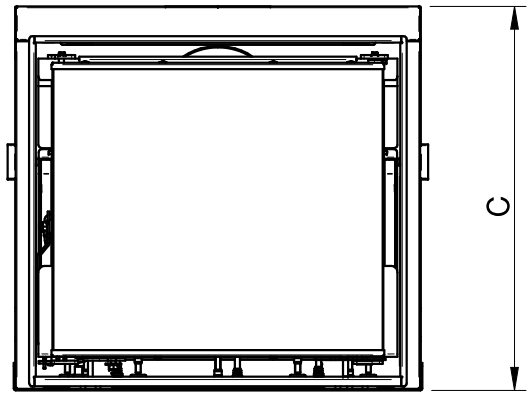

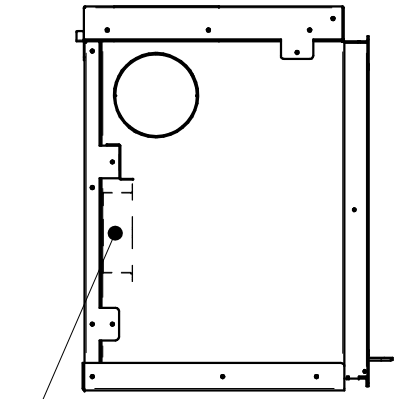

back cumbustion air connector

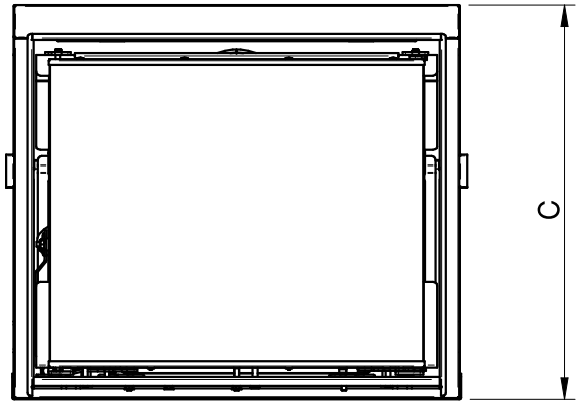

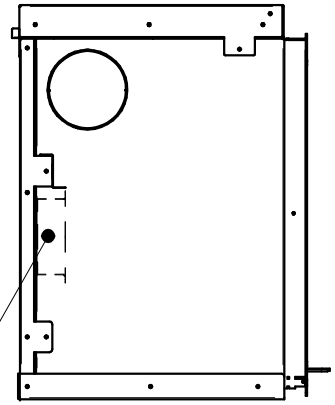

back cumbustion air connector

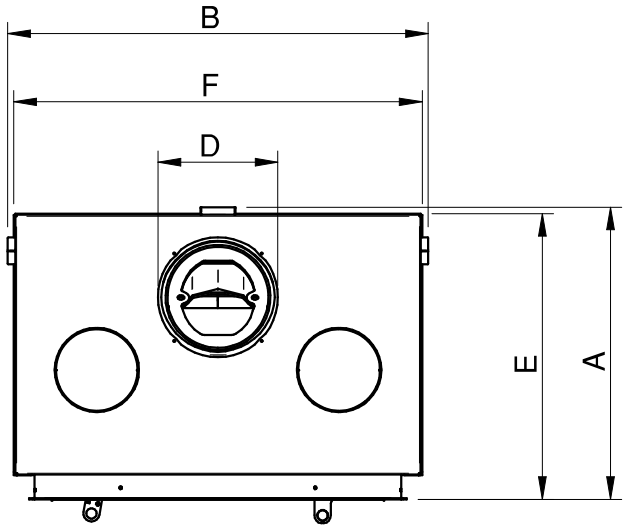

	LUXUS® ZC24 V
A	19 pouces / 483 mm
B	25 pouces 5/16 / 643 mm
C	23 pouces 5/16 / 592 mm
D	6 pouces / 152 mm
E	18 pouces 3/8 / 439 mm
F	24 pouces 5/16 / 618 mm

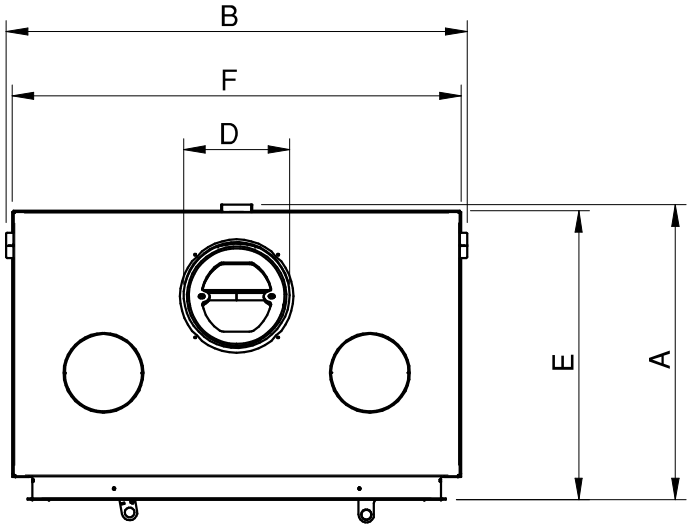

	LUXUS® ZC28 V
A	20 pouces / 508 mm
B	29 pouces / 737 mm
C	25 pouces 5/16 / 643 mm
D	6 pouces / 152 mm
E	18 pouces 3/8 / 466 mm
F	28 pouces 1/4 / 718 mm

2.3 SPÉCIFICATION

	Volume du foyer	Puissance minimale	Puissance maximale	Rendement	Type de cheminée	Poids unitaire	Taille idéale des bûches
LUXUS® ZC24 V	0,95 pied³	10 613 BTU/h	47 417 BTU/h	70,29 %	États-Unis : 6x2 pouces + États-Unis 6+7 pouces HT2100 CANADA : 6x1 pouces	265 livres / 120 kg	17 pouces
LUXUS® ZC28 V	1,58 pied³	13 129 BTU/h	49 000 BTU/h	66,77 %	États-Unis : 6x2 pouces + États-Unis 6+7 pouces HT2100 CANADA : 6x1 pouces uniquement	298 livres / 135 kg	21 pouces

Facteurs de conversion
Pouces en millimètres (mm) : 1 pouce = 25,4 mm
British Thermal Unit BTU/h en Watts :
1BTU/h = 0,293 Watt
Kilogrammes en livres : 1 kg = 2,205 livres
Mètres cubes en pieds cubes :

1 m³ = 35,314 pieds³

2.4 INSTRUCTIONS GÉNÉRALES

⚠ ATTENTION

CET APPAREIL N'A ÉTÉ TESTÉ AVEC AUCUN SYSTÈME DE FAUX FEU VENTILÉ OU NON VENTILÉ. AFIN DE RÉDUIRE LE RISQUE D'INCENDIE OU DE BLESSURES, N'INSTALLEZ PAS UN SYSTÈME DE FAUX FEU VENTILÉ OU NON VENTILÉ DANS L'APPAREIL.

ATTENTION :

Ces modules ne sont pas certifiés pour les systèmes de faux feu.

IL NE FAUT PAS RACCORDER CET APPAREIL À UN CONDUIT DE CHEMINÉE RACCORDÉ À UN AUTRE APPAREIL.

CET APPAREIL ET SES COMPOSANTS SONT CONÇUS POUR ÊTRE INSTALLÉS ET UTILISÉS SOUS FORME DE SYSTÈME. LA MODIFICATION OU LE REMPLACEMENT D'ÉLÉMENTS DE CE SYSTÈME, S'IL (SI ELLE) N'EST PAS AUTORISÉ(E) PAR CES INSTRUCTIONS D'INSTALLATION, ANNULE L'HOMOLOGATION ET EST SUSCEPTIBLE D'ANNULER LA GARANTIE DU PRODUIT. CELA PEUT ÉGALEMENT CRÉER UNE INSTALLATION DANGEREUSE. LISEZ LA TOTALITÉ DE CES INSTRUCTIONS AVANT DE COMMENCER L'INSTALLATION ET APPLIQUEZ-LES PENDANT TOUTE LA DURÉE DE VOTRE PROJET.

- Avant de commencer l'installation, consultez les autorités locales compétentes en matière de construction ou de lutte contre les incendies et votre assureur pour vérifier la conformité.
- Des fumées dépourvues de toxicité se dégagent pendant le durcissement de la peinture. Pour faciliter leur dissipation, ouvrez une fenêtre près de l'appareil.
- Retirez les poussières ou débris du dessus de l'appareil avant d'allumer le feu car la peinture ramollit lorsque l'appareil chauffe et durcit lorsque l'appareil refroidit. Pour faire durcir la peinture de l'appareil, faites un feu à température peu élevée pendant les premières flambées.
- Pour éviter que le joint ne colle à l'appareil pendant le durcissement de la peinture, ouvrez régulièrement la porte toutes les 5 à 10 minutes.
- Pendant les deux premières semaines, utilisez des quantités suffisantes de combustible et faites du feu pendant une heure : en effet, l'appareil élimine l'humidité présente dans l'acier et les briques réfractaires. La puissance thermique initiale est réduite pendant que l'humidité est évacuée de l'appareil et il faut plusieurs feux vifs pour éliminer cette humidité. PENDANT CE PROCESSUS, NE SURCHAUFFEZ PAS L'APPAREIL.

2.5 INFORMATIONS GÉNÉRALES

Le système de conduit de cheminée utilisé sur votre appareil de chauffage au bois doit être conçu le plus droit possible pour que les produits d'échappement puissent facilement s'évacuer. Les systèmes de conduits de cheminée trop courts ou trop longs (voir point 4.3 « Installation de la cheminée ») peuvent également avoir un effet négatif sur l'évacuation des fumées. L'appareil de chauffage au bois et le système de conduit de cheminée nécessitent également un apport suffisant d'air de combustion, non seulement pour alimenter la combustion dans le foyer mais aussi pour remplacer les fumées qui en sortent afin qu'elles puissent traverser librement le système d'évacuation et s'échapper dans l'atmosphère. C'est le bon équilibre entre l'air de combustion et le système de conduit de cheminée qui permet à l'appareil de donner des performances optimales.

Il faut apporter un volume d'air de combustion suffisant. De nombreux autres appareils domestiques ont également besoin d'air, comme la hotte de cuisine, les appareils de chauffage à air pulsé ou le ventilateur d'extraction de la salle de bains.

Les bruits de dilatation / contraction pendant les cycles de chauffage et de refroidissement sont normaux et prévisibles.

Après des périodes prolongées d'inactivité, par exemple après des vacances ou une saison chaude, l'appareil peut dégager une légère odeur pendant quelques heures. Ce phénomène est dû à la combustion de poussières sur le foyer. Ouvrez une fenêtre pour ventiler suffisamment la pièce.

MISE EN GARDE DE LA PROPOSITION 65 DE LA CALIFORNIE :
L'utilisation de ce produit peut produire des fumées contenant des produits chimiques connus dans l'État de Californie comme responsables de cancers, de handicaps congénitaux ou d'autres anomalies de la reproduction.

En cas de problèmes de fumée, il peut être nécessaire d'ouvrir une porte ou une fenêtre ou de trouver un autre moyen d'alimenter l'appareil en air de combustion.

NATIONAL FIREPLACE INSTITUTE® NFI CERTIFIED www.nficertified.org

Nous recommandons que nos foyers de chauffage au bois soient installés et entretenus par des professionnels certifiés aux États-Unis par le National Fireplace Institute® (NFI) en tant que spécialistes du chauffage au bois NFI ou au Canada par Wood Energy Technical Training (WETT).

Wood Energy Technical Training www.wettinc.ca

2.6 SYSTÈME D'AIR

LUXUS® ZC24 V ET ZC28 V nécessitent un raccord extérieur d'air de combustion.

LUXUS® ZC24 V ET ZC28 V : entrée d'air à l'arrière

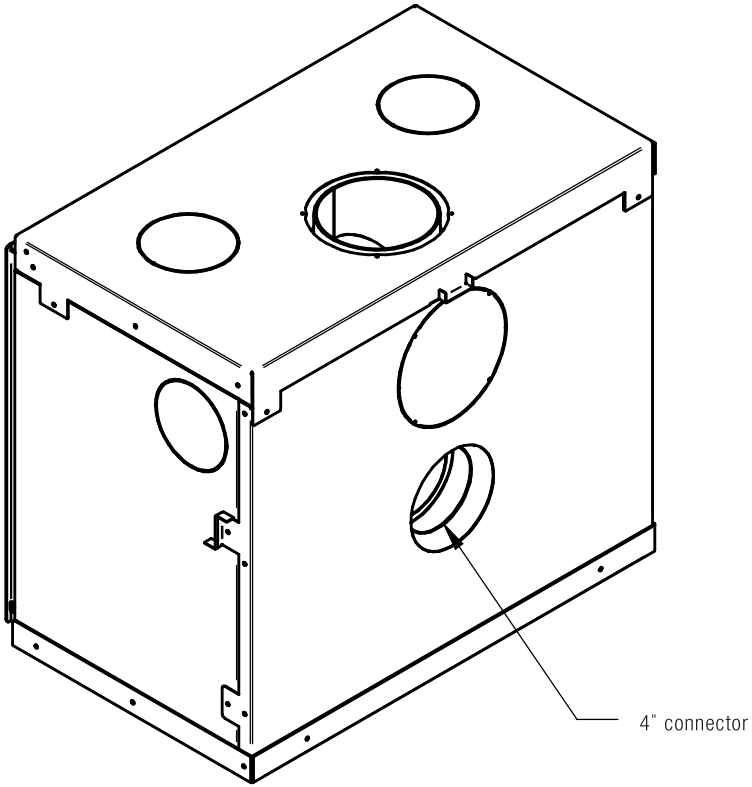

2.6.1 RACCORDEMENT DIRECT À L'APPAREIL

Pour raccorder l'air de combustion directement à l'appareil, il faut avoir un raccord d'air de combustion séparé de 4 pouces de diamètre. Installez le raccord directement sur l'appareil.

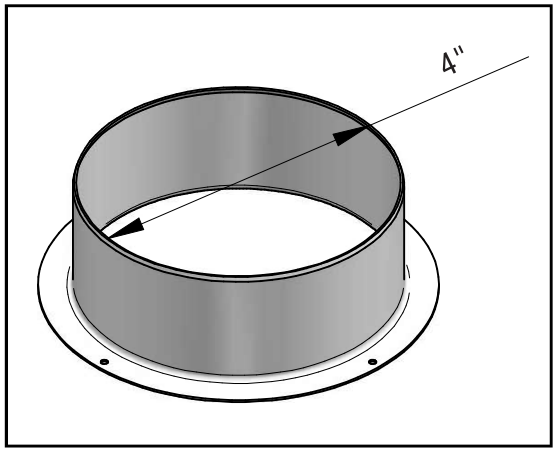

Entrée d'air à l'arrière du foyer

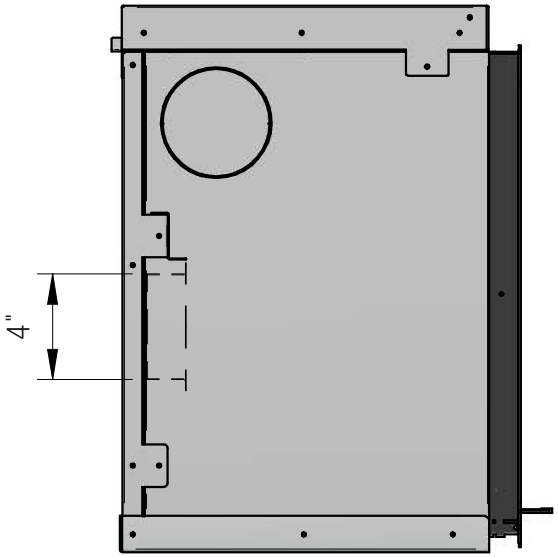

Grilles
Les gaines d'air de combustion sont protégées à l'extérieur par une grille. La section libre de ces grilles est au moins équivalente à celle de l'entrée d'air. Il faut noter que l'infiltration d'eau et l'effet du vent peuvent endommager le système.

VOLET DE FERMETURE

Il est obligatoire d'installer un volet de fermeture pour éviter la formation de condensats et le refroidissement de la pièce lorsque le poêle n'est pas en service. Dans l'idéal, il faut le placer le plus près possible du mur extérieur. Il est possible de le commander de l'intérieur s'il n'est pas trop loin du poêle (longueur du câble = 47 pouces).

REMARQUE : EXIGENCES RELATIVES À L'ENTRÉE D'AIR DE COMBUSTION.

Il est recommandé d'installer correctement la gaine d'entrée d'air de combustion de 4 pouces.
Merci de lire les informations suivantes.

Les gaines d'air extérieur doivent…
- être protégées à l'extérieur par une grille dont la section libre est au moins équivalente à celle de l'entrée d'air.
Il faut noter que la pénétration du vent, des intempéries, de la neige et de l'eau peut perturber ou endommager le système d'air de combustion.

- dans l'idéal, être équipées d'une vanne papillon qui permet d'empêcher manuellement la pénétration d'air froid dans le foyer.

Il faut noter que la vanne papillon doit être entièrement ouverte ou entièrement fermée et ne doit pas servir à régler la combustion !
Essayez de maintenir la vanne papillon le plus près possible du mur extérieur.
- la gaine d'air doit être isolée et la distance entre la cheminée et l'extérieur doit être la plus faible possible. Pour la gaine d'air de 4 pouces, consultez les longueurs maximales et nombres de coudes maximaux.

Nombre de coudes à 90 degrés
4 pieds = 4 coudes
8 pieds = 4 coudes
10 pieds = 2 coudes
12 pieds = 0 coude
Si ces valeurs sont dépassées, il faut compenser en utilisant un diamètre supérieur et/ou une gaine plus lisse. Faites attention à ne pas écraser la gaine !
Dans l'idéal, il faut le placer le plus près possible du mur extérieur.
Veillez à ce qu'il y ait suffisamment d'air pour alimenter la cheminée dans la pièce, notez que ce n'est pas idéal.

Prenez contact avec votre revendeur qui propose des pièces adaptées aux gaines d'entrée d'air (tuyaux et registre).

Vérifiez que le grillage est monté sur l'entrée d'air de combustion.

3. PLANIFICATION DE L'INSTALLATION

⚠ ATTENTION

IL FAUT PORTER DES GANTS ET DES LUNETTES DE SÉCURITÉ POUR ASSURER LA PROTECTION. SUIVEZ ATTENTIVEMENT LES INSTRUCTIONS POUR LE MONTAGE DU TUYAU ET DES AUTRES PIÈCES NÉCESSAIRES À L'INSTALLATION DE L'APPAREIL. LE NON-RESPECT DE CETTE CONSIGNE PEUT ENTRAÎNER UN INCENDIE, NOTAMMENT SI DES COMBUSTIBLES SONT TROP PROCHES DE L'APPAREIL OU DE LA CHEMINÉE ET SI LES PASSAGES D'AIR SONT OBSTRUÉS, EMPÊCHANT LA LIBRE CIRCULATION DE L'AIR DE REFROIDISSEMENT. N'ASPIREZ PAS L'AIR EXTÉRIEUR PROVENANT DE ZONES DE STATIONNEMENT DE VÉHICULES. EN EFFET, LES GAZ D'ÉCHAPPEMENT DES MOTEURS À ESSENCE SONT DANGEREUX. N'INSTALLEZ PAS DE GAINES D'AIR EXTÉRIEUR DE TELLE SORTE QUE L'AIR PUISSE ÊTRE ASPIRÉ DANS LES COMBLES, LES SOUS-SOLS OU AU-DESSUS DE LA TOITURE OÙ D'AUTRES APPAREILS DE CHAUFFAGE OU DES VENTILATEURS ET DES CHEMINÉES UTILISENT DE L'AIR. CES PRÉCAUTIONS RÉDUISENT LA POSSIBILITÉ QUE L'APPAREIL FUME OU QUE LE FLUX D'AIR S'INVERSE. L'ENTRÉE D'AIR EXTÉRIEUR DOIT RESTER DÉGAGÉE DE FEUILLES, DE DÉBRIS, DE GLACE ET/OU DE NEIGE OU D'AUTRES OBSTACLES. ELLE NE DOIT PAS ÊTRE OBSTRUÉE LORSQUE L'APPAREIL EST EN SERVICE AFIN D'ÉVITER UN MANQUE D'AIR DANS LA PIÈCE, CE QUI PEUT PROVOQUER DES ÉMANATIONS DE FUMÉE ET UNE INCAPACITÉ À MAINTENIR LE FEU. LES ÉMANATIONS DE FUMÉE PEUVENT ÉGALEMENT DÉCLENCHER LES DÉTECTEURS DE FUMÉE. UNE DÉPRESSION DANS LE LOGEMENT PEUT PERTURBER LE BON FONCTIONNEMENT DE L'APPAREIL DE MANIÈRE IMPRÉVUE. POUR ÉVITER TOUT CONTACT AVEC UN ISOLANT AFFAISSÉ OU MAL FIXÉ, IL NE FAUT PAS INSTALLER L'APPAREIL CONTRE UN PARE-VAPEUR OU UN ISOLANT APPARENT. IL POURRAIT Y AVOIR UNE SURCHAUFFE LOCALISÉE SUSCEPTIBLE DE DÉCLENCHER UN INCENDIE. N'UTILISEZ PAS DE MOYENS DE FORTUNE LORS DE L'INSTALLATION. N'OBSTRUEZ PAS, PARTIELLEMENT OU TOTALEMENT, LES OUVERTURES D'AIR, LES GRILLES OU LES PERSIENNES. N'AJOUTEZ PAS DE CAPOT. MAINTENEZ LES OUTILS MANUELS EN BON ÉTAT ; AFFUTEZ LES TRANCHANTS ET VÉRIFIEZ QUE LES POIGNÉES DES OUTILS SONT BIEN FIXÉES. MAINTENEZ TOUJOURS LE VIDE D'AIR MINIMAL NÉCESSAIRE PAR RAPPORT À L'ENCEINTE POUR ÉVITER LES INCENDIES. NE REMPLISSEZ PAS LES VIDES D'AIR NÉCESSAIRES AVEC DES MATÉRIAUX ISOLANTS OU D'AUTRES MATÉRIAUX. LES GAINES D'ENTRÉE D'AIR DE COMBUSTION NE DOIVENT PAS DÉBOUCHER DANS LES COMBLES OU LES VIDES SANITAIRES.

3.1 DISTANCES MINIMALES PAR RAPPORT AUX COMBUSTIBLES

NE PLACEZ AUCUN MATÉRIAU COMBUSTIBLE (MEUBLES, BOIS DE CHAUFFAGE, ETC.) À MOINS DE 48 POUCES (1220 mm) DE LA FACE AVANT.
REMARQUE : espacements d'1 pouce 5/8 à l'arrière et espacements d'½ pouce sur les côtés
NE PLACEZ AUCUN MATÉRIAU D'INSTALLATION DANS LES ESPACES D'1/2 POUCE.

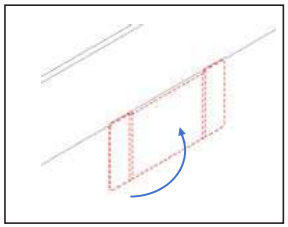

Repliez l'entretoise de 90°

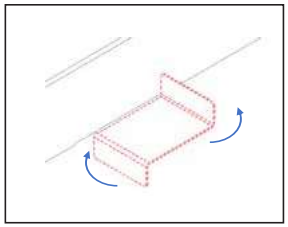

Rabattre les ailes de 90° vers le haut et vers le bas

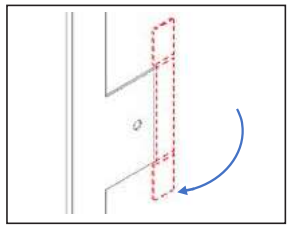

Repliez l'entretoise de 90°

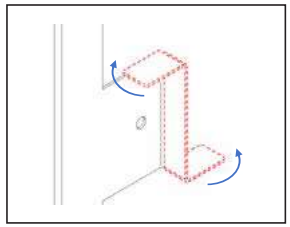

Rabattre les ailes de 90° vers le haut et vers le bas

3.1.1 POSITIONNEMENT PAR RAPPORT AUX MATÉRIAUX COMBUSTIBLES

REMARQUE : ESPACEMENTS D'½ POUCE SUR LES CÔTÉS ET D'1 POUCE 5/8 À L'ARRIÈRE.
NE PLACEZ AUCUN MATÉRIAU D'INSTALLATION DANS LES ESPACES.

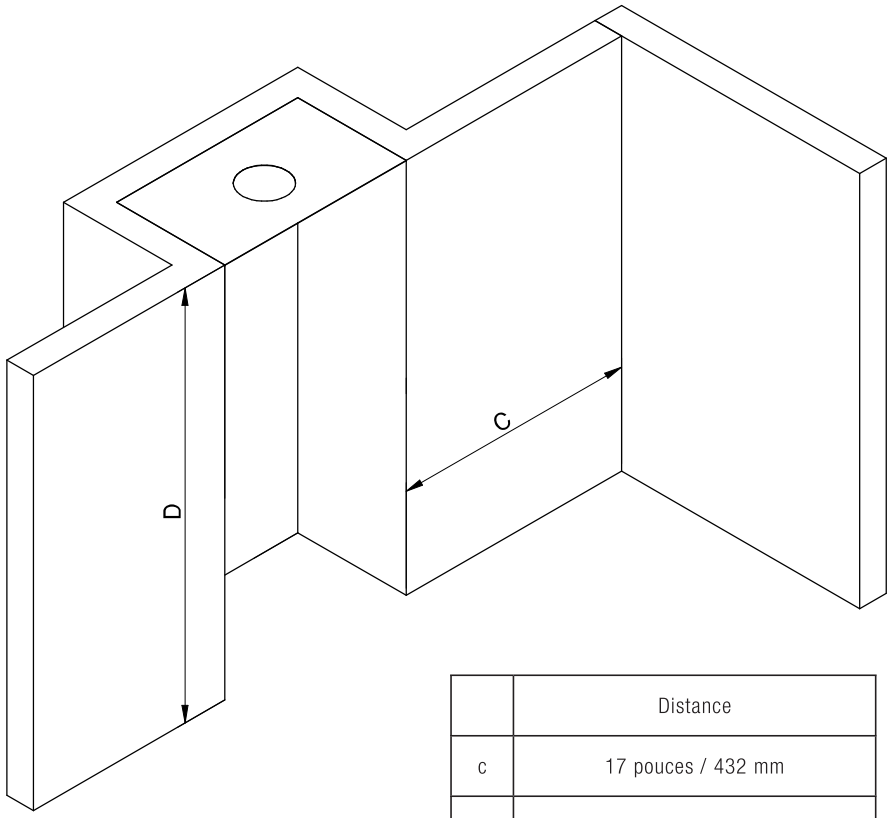

	Distance
c	17 pouces / 432 mm
D	84 pouces / 2134 mm

IMPORTANT : L'ENSEMBLE DE LA FAÇADE DOIT ÊTRE INCOMBUSTIBLE.
Le sol devant la cheminée doit être protégé contre les braises. Cette protection doit être incombustible. Cette protection de sol doit également être homologuée selon UL 1618 ou, au Canada, selon CSA-B365
N'installez PAS l'appareil dans une maison mobile

REMARQUE : ESPACEMENTS D'½ POUCE SUR LES CÔTÉS ET D'1 POUCE 5/8 À L'ARRIÈRE.
NE PLACEZ AUCUN MATÉRIAU D'INSTALLATION DANS LES ESPACES.

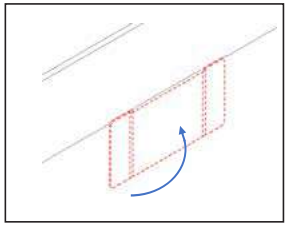

Repliez l'entre-toise de 90°

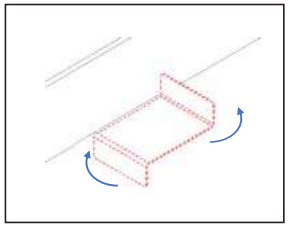

Rabattre les ailes de 90° vers le haut et vers le bas

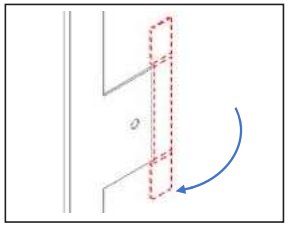

Repliez l'entre-toise de 90°

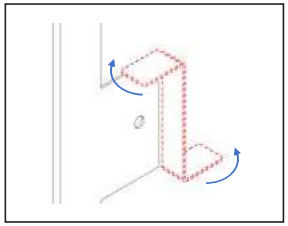

Rabattre les ailes de 90° vers le haut et vers le bas

Distance par rapport aux meubles
La distance minimale recommandée entre le poêle et les meubles est de 48 pouces. Remarque : certains meubles peuvent être plus sensibles à la chaleur et doivent donc être davantage éloignés du poêle. Cela relève de votre responsabilité.
De plus, les autres matériaux combustibles doivent être loin du poêle. En général, il faut maintenir une distance de 48 pouces entre l'avant du poêle et les objets combustibles mobiles comme le linge qui sèche, les journaux, le bois de chauffage, etc. Le non-respect des distances de sécurité exigées peut mettre en danger la sécurité des biens et des personnes.

Remarque :
Protection contre les acides
Si vous lavez la maçonnerie autour du poêle à l'acide, protégez la surface du poêle avec un couvercle résistant à l'acide.

3.1.2 POSITIONNEMENT PAR RAPPORT AUX MATÉRIAUX COMBUSTIBLES

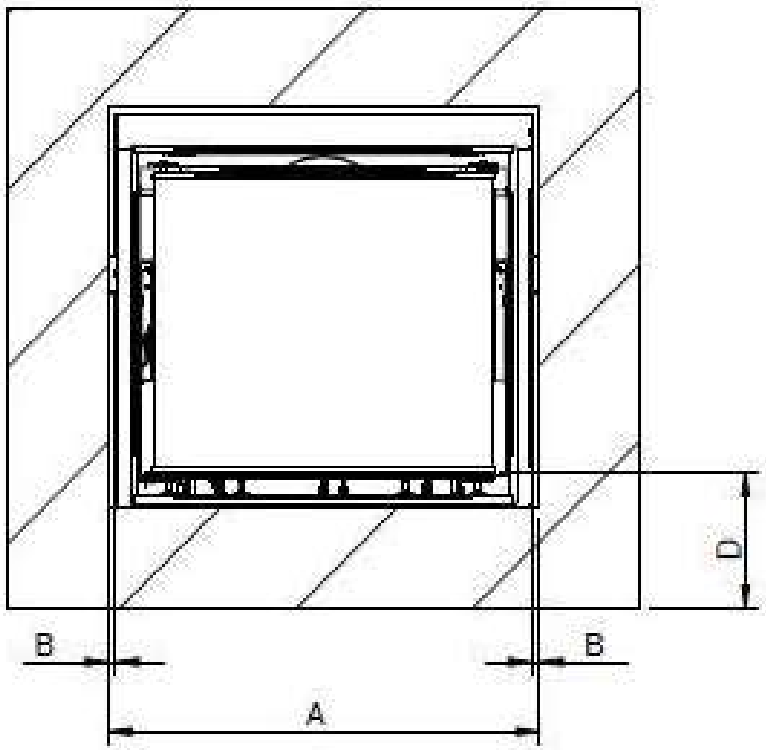

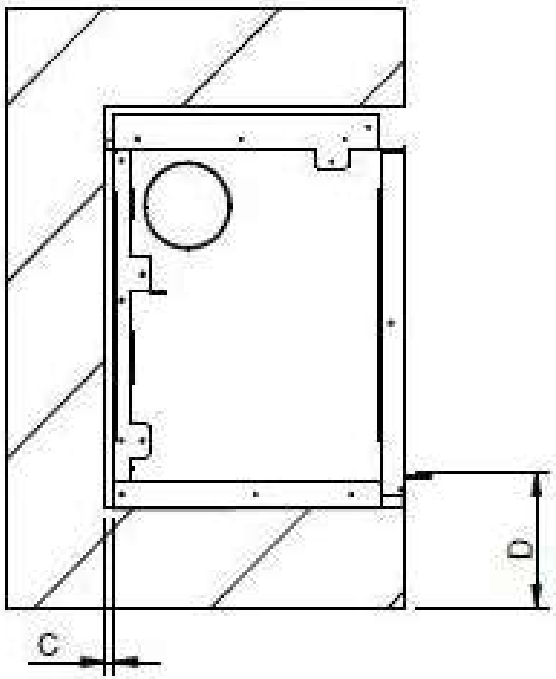

3.2 BRIDES ET TÔLE DE FIXATION

REMARQUE ! La tôle de fixation n'est pas fournie avec le poêle. Utilisez exclusivement une cheminée certifiée conforme à UL 103HT ou ULC S-629. Les dimensions et le positionnement des différentes entrées et sorties d'air sont indiqués dans le tableau du chapitre « dimensions ».

	LUXUS® ZC24 V
A	25 pouces 9/16 / 649 mm
B	1/2 pouce / 13 mm
C	1 pouces 5/8 / 41 mm
D	Du fond du verre 15 pouces 1/4 / 387 mm

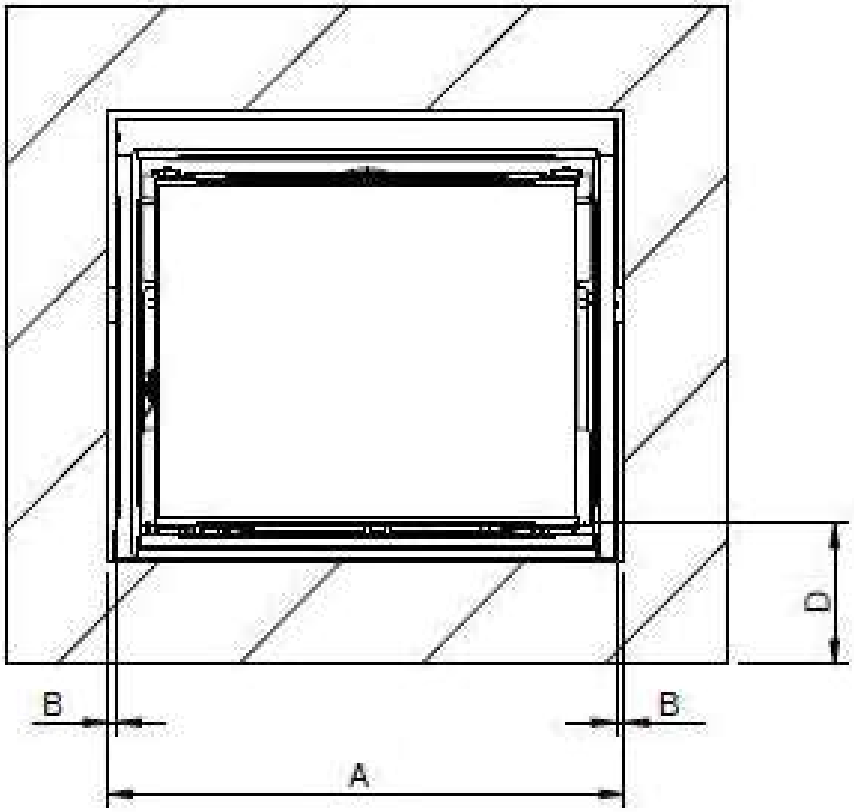

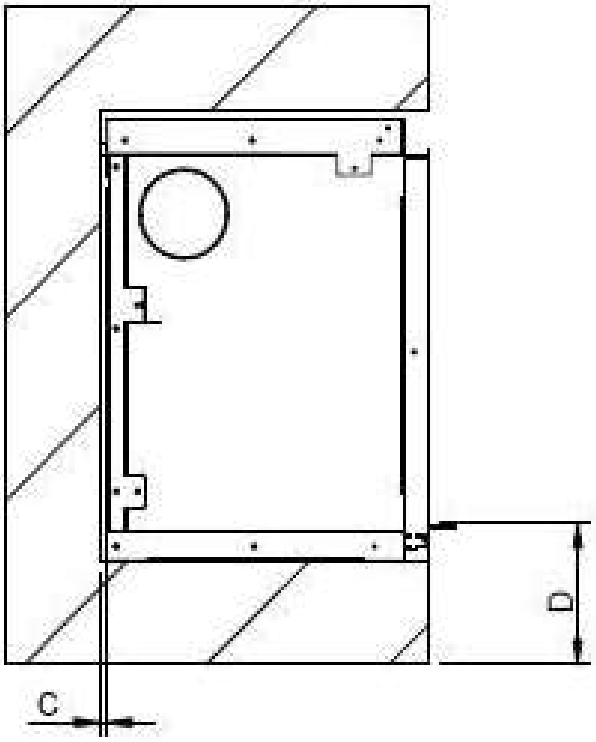

	LUXUS® ZC28 V
A	29 pouces 5/8 / 752 mm
B	1/2 pouce / 13 mm
C	1 pouces 5/8 / 41 mm
D	Du fond du verre 15 pouces 1/4 / 387 mm

4. INSTALLATION

4.1 EXTENSION DE L'ÂTRE

⚠ ATTENTION

Installez l'extension de l'âtre uniquement de la manière représentée !

Une extension de l'âtre, en matériau incombustible, d'au moins 16 pouces / 406 mm (États-Unis) et 18 pouces / 457 mm (Canada) est exigée devant le poêle.Devant l'appareil, l'extension de l'âtre doit dépasser de 6 pouces de chaque côté (8 pouces au Canada).

Le matériau incombustible utilisé doit assurer une protection contre les braises selon UL 1618 ou, au Canada, selon CSA-B365.

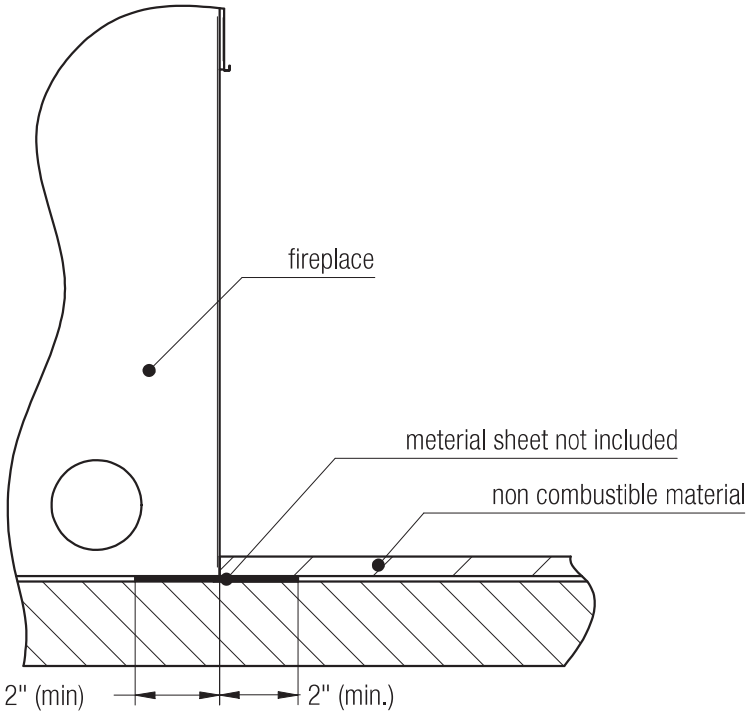

4.1.1 LUXUS® ZC24 V ET ZC28 V

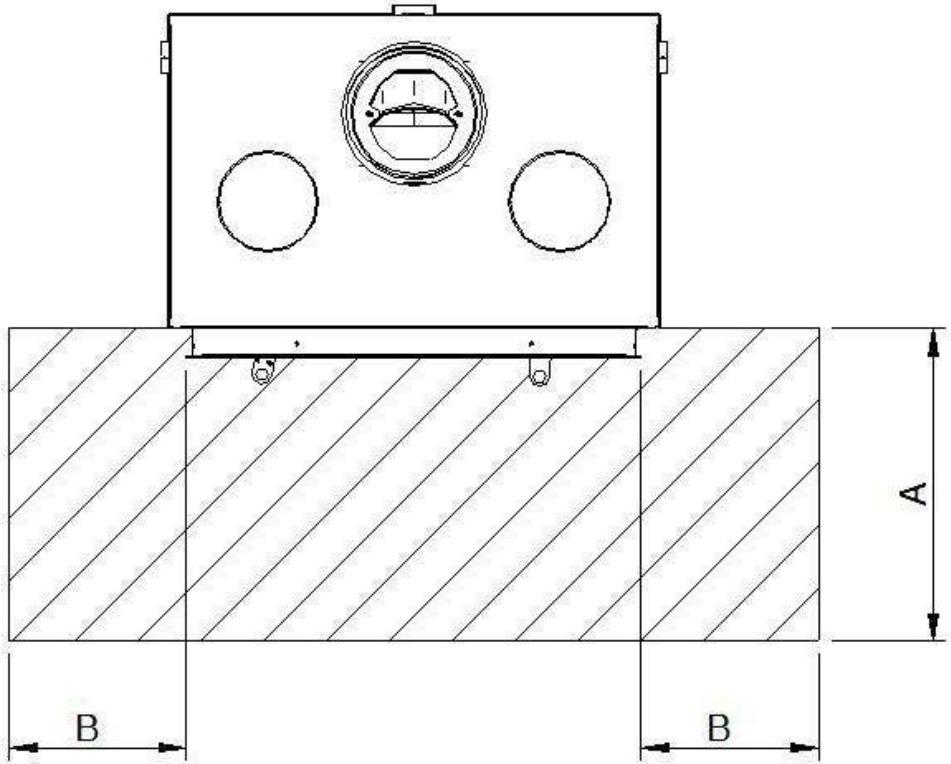

	dimensions de l'âtre
A	États-Unis 16 pouces / 406 mm Canada 18 pouces / 457 mm
B	6 pouces / 152 mm États-Unis 8 pouces 203 mm Canada

Les exigences relatives à l'âtre sont résumées dans le tableau suivant :

Exigences relatives à la protection du sol		
	cheminée à dégagement nul LUXUS® ZC24 V	cheminée à dégagement nul LUXUS® ZC28 V
Distance entre le sol et le bas de la vitre de la porte	15 1/4 POUCES	15 1/4 POUCES
Extension de l'âtre devant la porte de chargement du bois	18 pouces (États-Unis) 457 mm (Canada)	16 pouces (États-Unis) 406 mm (Canada)
Extension de l'âtre sur le côté de la porte de chargement du bois	8 pouces (États-Unis) 200 mm (Canada)	6 pouces (États-Unis) 152 mm (Canada)
Matériau de l'âtre ou valeur R pour le matériau de l'âtre	Matériau incombustible	Matériau incombustible

Tous les matériaux de protection du sol doivent être incombustibles.

4.2 DISTANCE PAR RAPPORT AU MANTEAU COMBUSTIBLE

DISTANCES MINIMALES PAR RAPPORT AU MANTEAU	
Distance entre le haut de la vitre et le manteau 12" mantle	21 pouces

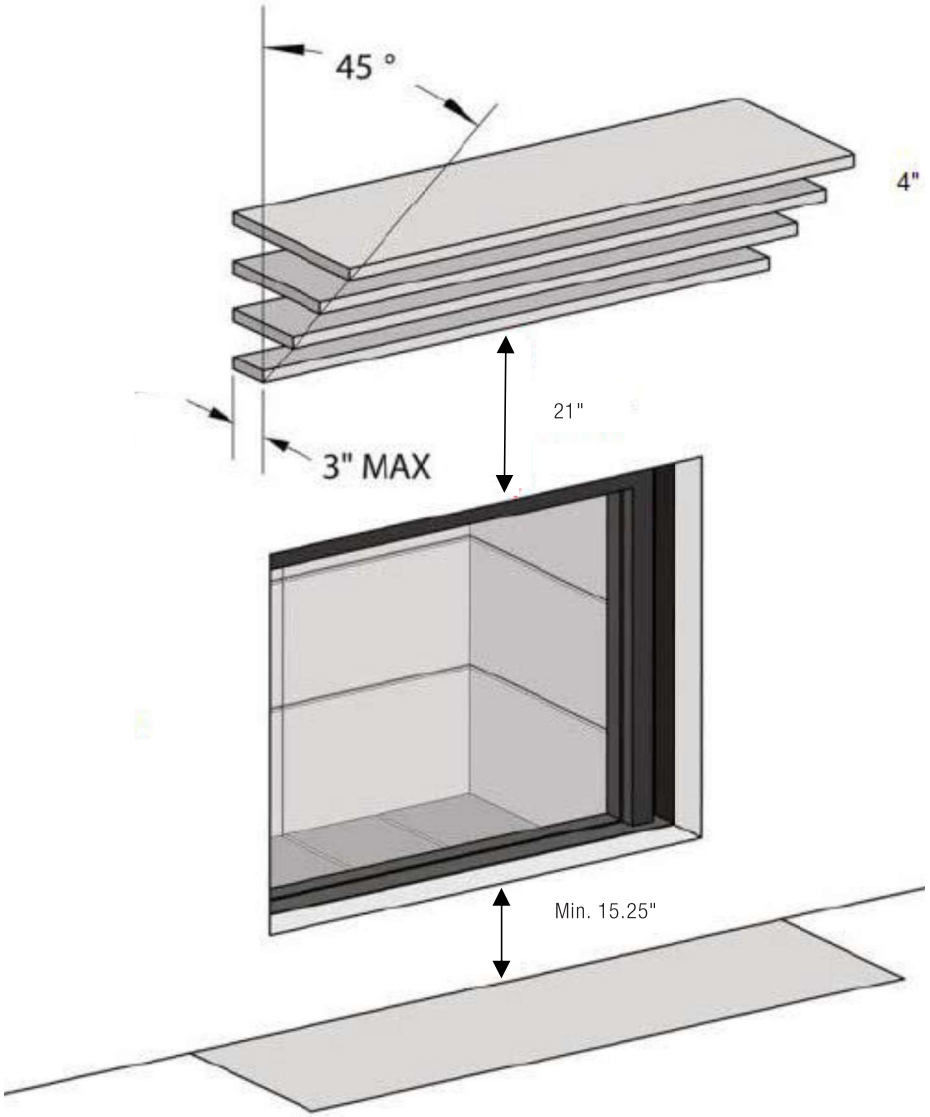

4.3 INSTALLATION DE LA CHEMINÉE

Cette cheminée est conçue et homologuée pour une installation avec les marques de cheminées suivantes de 6 et 7 pouces (152 et 178 mm) de diamètre et une hauteur minimale de 15 pieds (4,60 m) et une hauteur maximale de 45 pieds (13,50 m).

4.3.1 CHEMINÉES HOMOLOGUÉES

Remarque :
Pour une cheminée 6"S 2100", aux États-Unis, IL FAUT UTILISER UL 103 HT

Il faut installer cet appareil avec un système de cheminée homologué de 6 pouces (150 mm) agréé selon les normes suivantes : CAN-ULC S629 (AU CANADA) OU UL 103HT (AUX ÉTATS-UNIS).

RESPECTEZ LES DISTANCES PAR RAPPORT AUX MATÉRIAUX COMBUSTIBLES CONFORMÉMENT À CE QUI EST SPÉCIFIÉ DANS LES INSTRUCTIONS D'INSTALLATION DU FABRICANT DE LA CHEMINÉE. IL FAUT APPLIQUER LES INSTRUCTIONS D'INSTALLATION DU FABRICANT DE LA CHEMINÉE POUR L'INSTALLATION DE TOUS LES COMPOSANTS DE LA CHEMINÉE. UTILISEZ DES SUPPORTS, DES CAPUCHONS, DES SOLINS ET DES TÔLES DE PROTECTION ADAPTÉS CONFORMES AUX INSTRUCTIONS D'INSTALLATION DU FABRICANT DE LA CHEMINÉE.
ATTENTION : L'INTÉGRITÉ STRUCTURELLE DU SOL, DU MUR ET DU PLAFOND/TOIT DOIT ÊTRE PRÉSERVÉE.

La tôle de fixation n'est pas fournie avec le poêle. Utilisez exclusivement une cheminée certifiée conforme à UL 103HT ou ULC S-629

4.3.2 REMARQUES CONCERNANT L'INSTALLATION DE LA CHEMINÉE

Il ne faut ajouter aucun autre dispositif à la cheminée raccordée au foyer.

- Toutes les installations de cheminée doivent comporter au minimum un support. La diminution du poids de la cheminée contribue à éviter le bruit créé par la dilatation du foyer. Pour cela, on peut faire reposer la cheminée sur des supports. La longueur maximale de cheminée qui doit être supportée par le foyer est de 9 pieds (2,75 m) pour une cheminée pleine préfabriquée de 2 pouces et de 12 pieds (3,70 m) pour une cheminée pleine préfabriquée d'1 pouce.
- Le sommet de la cheminée doit être à au moins 3 pieds (92 cm) au-dessus de son point de contact avec le toit et au moins 3 pieds (61 cm) au-dessus des murs, toits ou bâtiments dans un rayon de 10 pieds (3,10 m) autour d'elle.
- Il faut éviter le plus possible les sections courbes, surtout les plus prononcées. En effet, chaque section courbe freine le passage des fumées et peut provoquer des problèmes de tirage.
- Si le sommet de la cheminée est à plus de 5 pieds (1,50 m) du point de contact avec la toiture, il faut la fixer à l'aide d'une bride de toit.
- Il faut installer un capuchon pare-pluie sur le sommet de la cheminée. Des problèmes de corrosion peuvent survenir en l'absence de capuchon pare-pluie.
- Découpez des ouvertures carrées et réalisez des chevêtres dans tous les planchers, plafonds et toits traversés par la cheminée pour assurer une distance minimale de 2 pouces (51 mm) entre la cheminée et les matériaux combustibles. Ne remplissez pas cet espace vide avec des matériaux isolants ou d'autres matériaux combustibles.
- Les parties de la cheminée qui peuvent traverser des espaces accessibles doivent être entourées d'une paroi pour éviter tout contact avec des matériaux combustibles ou l'endommagement de la cheminée.
- Pour limiter l'accumulation de créosote, il est vivement recommandé de laisser un espace vide entre la cheminée et l'encadrement extérieur de la cheminée. Vérifiez qu'il y a partout une distance minimale de 2 pouces (51 mm) entre la cheminée et les matériaux combustibles.

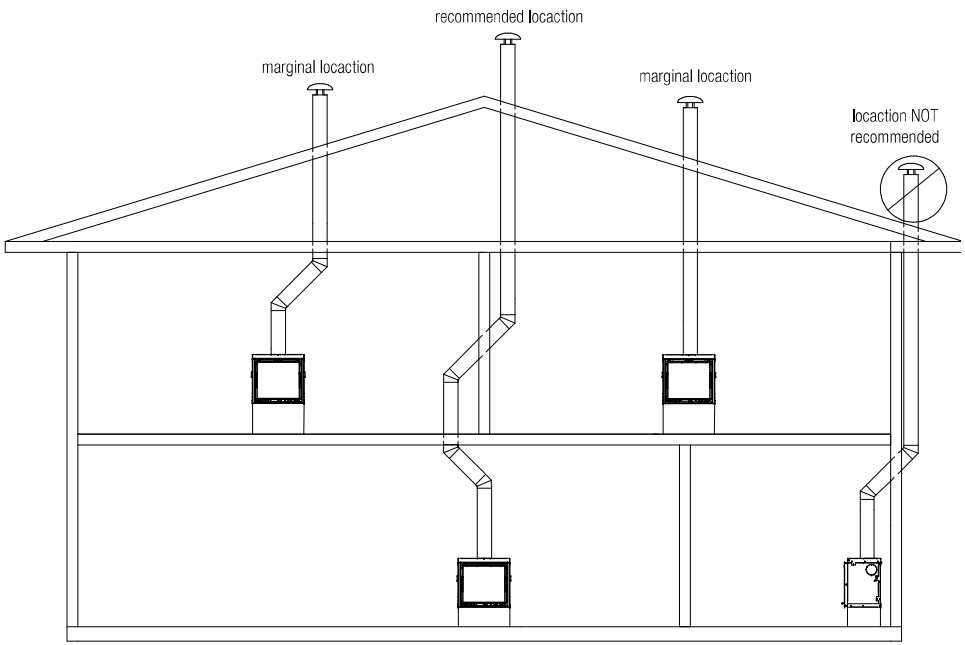

Le tableau ci-dessous indique la hauteur minimale exigée, cheminée comprise, en fonction du nombre de coudes :

cheminée	nombre de coudes	hauteur minimale
Installation droite	–	15 pouces (4,60 m)
décalage 1 - 15°	coudes 2 - 15°	15 pouces (4,60 m)
décalage 2 - 15°	coudes 4 - 15°	18 pouces (5,50 m)
décalage 1 - 30°	coudes 2 - 30°	15 pouces (4,60 m)
décalage 2 - 30°	coudes 4 - 30°	20 pouces (6,10 m)
* décalage 1 - 45°	* coudes 2 - 45°	16 pouces (4,90 m)
* décalage 2 - 45°	* coudes 4 - 45°	23 pouces (7,00 m)

* autorisé uniquement au Canada

Consultez la réglementation en matière de construction pour garantir que l'installation assure l'étanchéité de la traversée de l'enveloppe du bâtiment ou consultez le manuel d'installation de la cheminée homologuée.

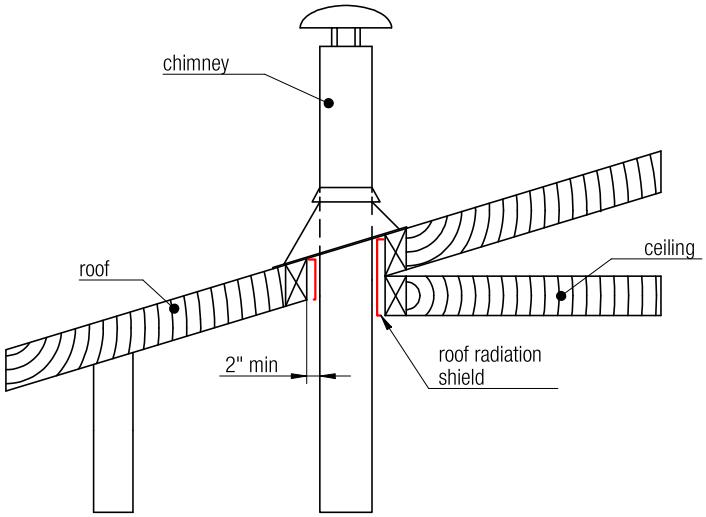

4.3.3 INSTRUCTIONS D'INSTALLATION DE LA CHEMINÉE

1. Découpez des ouvertures et réalisez des chevêtres dans les planchers, plafonds et toits traversés par la cheminée et installez des écrans anti-rayonnement (voir figure X). Alignez les centres des ouvertures à l'aide d'un fil à plomb. Vérifiez que les dimensions des ouvertures dans le plancher et le plafond sont conformes aux instructions du fabricant de la cheminée.
Important : un écran anti-rayonnement en toiture est obligatoire pour toutes les installations !

2. Par le dessous, installez un coupe-feu fourni par le fabricant de la cheminée dans chaque séparation plafond/plancher traversée par la cheminée. Au niveau des combles, installez un écran anti-rayonnement de combles par le haut.

3. Suivez les instructions du fabricant de la cheminée et placez la première longueur de cheminée sur le foyer. Pour toutes les cheminées, il faut utiliser une tôle de fixation fournie par le fabricant de la cheminée avant d'installer la première longueur de cheminée (voir figure 24). Continuez à installer les longueurs de cheminée en veillant à bloquer chaque longueur.

4. Installez un pare-feu adapté à chaque traversée de plafond ou de mur par la cheminée. Une fois la longueur souhaitée atteinte, installez le support de toit. (Reportez-vous aux instructions fournies avec le support).

5. Ensuite, posez le solin et réalisez l'étanchéité entre le toit et le solin avec du mastic à toiture (voir figures 24). Pour les toits en pente, placez le solin sous les bardeaux supérieurs et sur les bardeaux inférieurs. Clouez le solin sur le toit à l'aide de clous de toiture.

6. Installez le collet d'étanchéité sur le solin et serrez-le avec le boulon fourni. Enfin, réalisez l'étanchéité entre le collet et la cheminée à l'aide d'un calfeutrage au silicone.

7. Installez le capuchon pare-pluie.

8. Lors de la pose d'un solin de toit ventilé, il faut prendre des précautions pour ne pas obturer les ouvertures de ventilation.

Remarque :
Pour une cheminée 6 x 2 pouces, aux États-Unis, IL FAUT UTILISER UL 103 HT.

4.3.4 EXEMPLES D'INSTALLATIONS TYPES

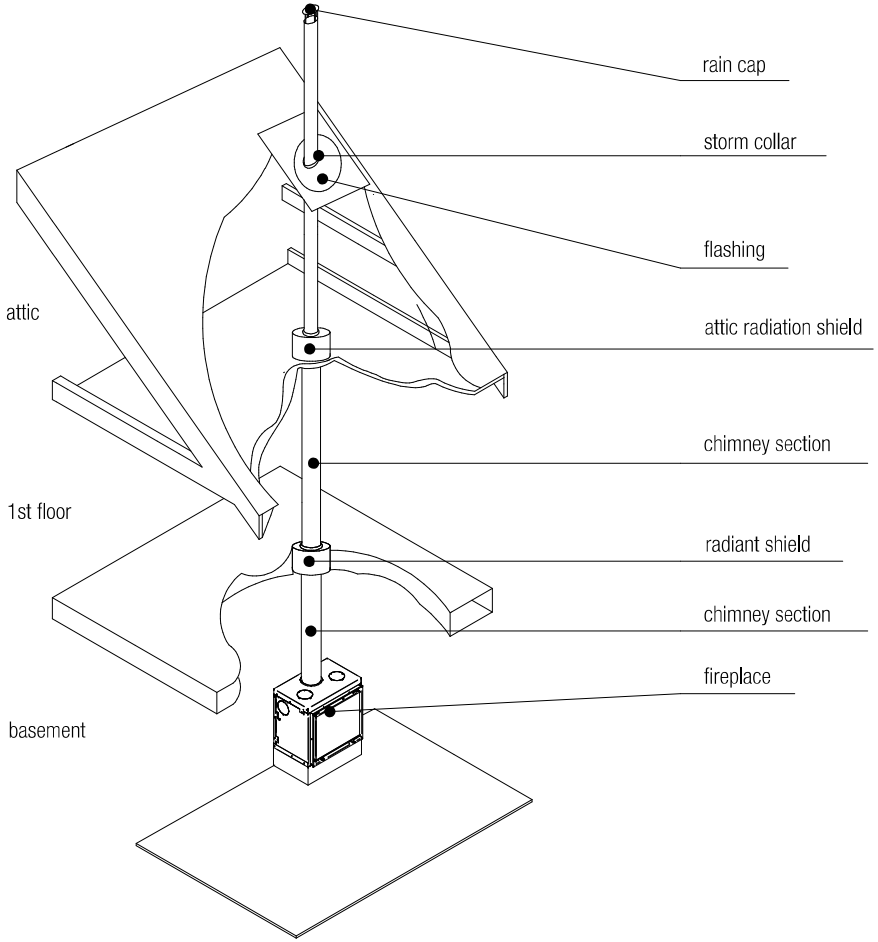

installation de cheminée droite

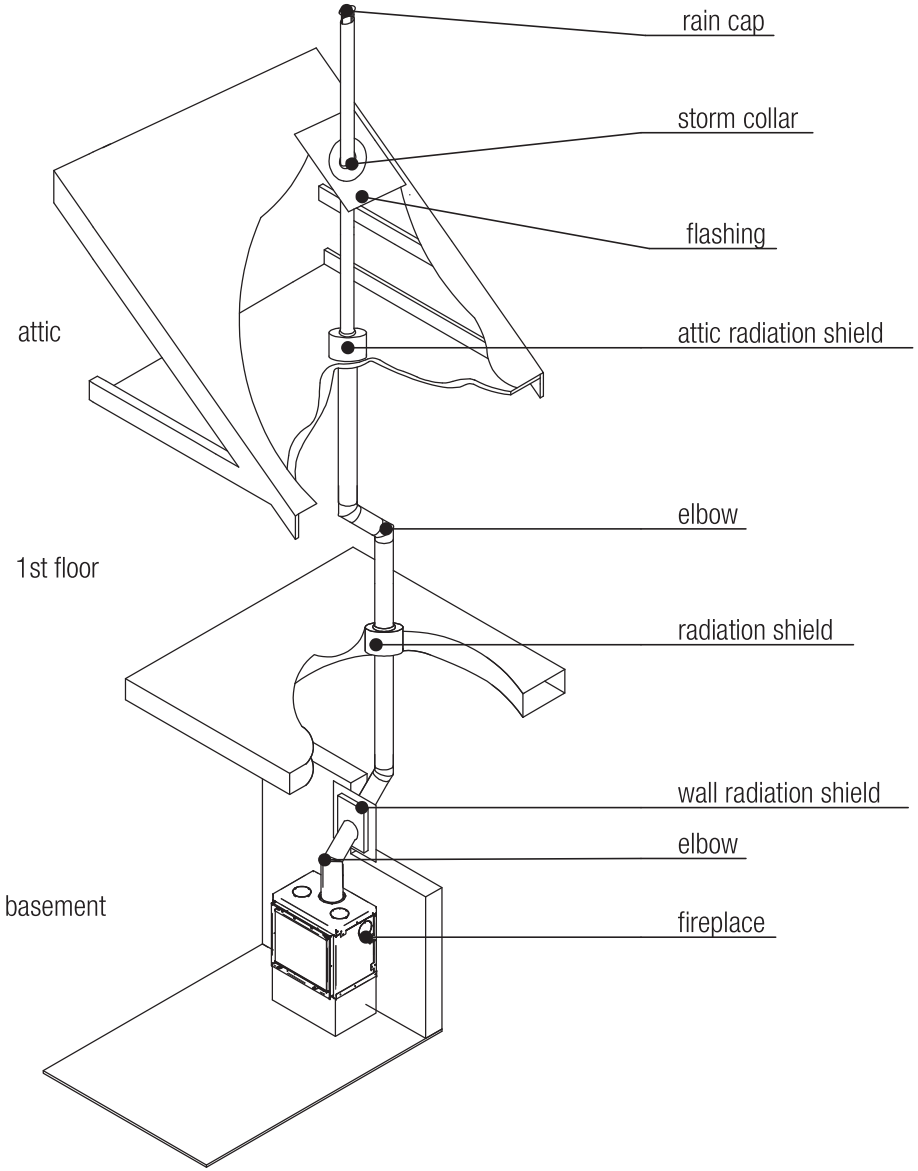

cheminée avec installation de coudes

5. UTILISATION

ATTENTION

FAITES TOUJOURS FONCTIONNER CET APPAREIL AVEC LA PORTE VERROUILLÉE, SAUF AU DÉMARRAGE ET POUR LA RECHARGE DE BOIS. PORTEZ TOUJOURS DES GANTS POUR ÉVITER DE VOUS BLESSER. NE LAISSEZ PAS LE FEU SANS SURVEILLANCE LORSQUE LA PORTE EST DÉVERROUILLÉE CAR DU BOIS EN POSITION INSTABLE POURRAIT TOMBER DU FOYER, CRÉANT UN RISQUE D'INCENDIE DANS LE LOGEMENT.

MERCI D'UTILISER LE GANT FOURNI LORS DE L'UTILISATION DE L'INSERT.

NE LAISSEZ JAMAIS LES ENFANTS SANS SURVEILLANCE LORSQUE DU BOIS BRÛLE DANS L'APPAREIL.

N'UTILISEZ JAMAIS D'ESSENCE, DE COMBUSTIBLE À LAMPE, DE KÉROSÈNE, D'ALLUME-FEU POUR CHARBON DE BOIS OU DE LIQUIDES COMPARABLES POUR ALLUMER OU RAVIVER LE FEU DANS CET APPAREIL. CONSERVEZ TOUS CES LIQUIDES LOIN DE L'APPAREIL LORSQU'IL EST EN SERVICE.

LES OBJETS PLACÉS DEVANT L'APPAREIL DOIVENT ÊTRE MAINTENUS À UNE DISTANCE MINIMALE DE 48 POUCES DE LA FACE AVANT.

CHAQUE MODIFICATION DE L'APPAREIL QUI N'A PAS ÉTÉ VALIDÉE PAR ÉCRIT PAR LES AUTORITÉS DE CONTRÔLE EST CONSIDÉRÉE COMME UNE INFRACTION À LA NORME CSA B365 (CANADA) OU ANSI NFPA 211 (ÉTATS-UNIS).

OUVREZ LA RÉGULATION DE L'AIR SI ELLE EST RÉGLABLE ET LE REGISTRE S'IL EST PRÉSENT AVANT D'OUVRIR LA PORTE DU FOYER.

APPAREIL TRÈS CHAUD QUAND IL FONCTIONNE. MAINTENEZ LES ENFANTS, LES VÊTEMENTS ET LES MEUBLES LOIN DE L'APPAREIL. LE CONTACT PEUT PROVOQUER DES BRÛLURES DE LA PEAU. UTILISEZ DES GANTS ADAPTÉS POUR UTILISER VOTRE APPAREIL.

NE FAITES JAMAIS FONCTIONNER LE POÊLE SANS LE CAILLEBOTIS.

NE TISONNEZ PAS ET NE BOUGEZ PAS LES BÛCHES PENDANT QU'ELLES BRÛLENT. UTILISEZ UNIQUEMENT DES BÛCHES QUI ONT ÉTÉ ÉVALUÉES POUR L'APPLICATION DANS L'INSERT ET CONSULTEZ LES AVERTISSEMENTS ET LES MARQUAGES DE MISE EN GARDE SUR L'EMBALLAGE AVANT UTILISATION.

ATTENTION

ÉVITEZ LES RISQUES DE BRÛLURES. RETIREZ LE TISONNIER APRÈS UTILISATION !!!

ATTENTION

MERCI D'UTILISER LE GANT FOURNI LORS DE L'UTILISATION DE L'INSERT !

Votre produit Spartherm a été conçu avec la technologie la plus perfectionnée. Cet appareil possède une très bonne étanchéité. Il possède un système exclusif d'alimentation directe en air extérieur (kit en option), dispositif de sécurité conçu pour éviter les émanations de fumée et empêcher que du monoxyde de carbone se dégage dans le logement en cas de refoulement de la cheminée ou de dépression interne.

Les premiers feux de votre appareil seront difficiles à allumer et à entretenir, avec production d'une faible quantité de chaleur. Cela est dû à l'évacuation de l'humidité des briques réfractaires. Il faut attendre 30 heures de feux vifs (températures supérieures à 500°F / 260°C - 600°F / 316°C) avant que l'appareil fonctionne normalement. Pendant la période de rodage (2 ou 3 premiers feux), ne faites que de petits feux chauds avec du bois d'allumage, ce qui permet le séchage des briques réfractaires. Ne vous inquiétez pas si de petites fissures capillaires se forment dans les briques réfractaires. Il s'agit d'un phénomène normal qui ne présente aucun risque pour la sécurité. La peinture peut également dégager une odeur pendant les premiers feux lorsqu'elle durcit. Il est conseillé d'ouvrir une porte ou une fenêtre pour atténuer l'odeur.

Un feu vif est nécessaire pour commencer. Placez du papier grossièrement froissé sur la grille de l'appareil et recouvrez-le de bois d'allumage sec. Allumez le papier et laissez la porte légèrement entrouverte (un pouce, 2,5 cm) jusqu'à ce que tout le bois soit enflammé. Pour maintenir un feu vif, il faut créer et entretenir une couche de charbon enflammé. Ajoutez progressivement des bûches de plus en plus grosses (2x4 pouces). Placez les bûches dans le sens de la longueur les unes contre les autres, sur la couche de braise, avec un petit interstice entre elles, de sorte que l'air primaire puisse passer directement à travers cet interstice et enflammer le combustible au-dessus. Lorsque le feu semble être au maximum, il est possible d'ajouter des bûches moyennes. Une fois que ces bûches se sont enflammées, fermez soigneusement la porte. (Si vous fermez la porte rapidement après le rechargement, cela réduit la température du foyer et provoque une combustion incomplète.) Rappelez-vous qu'il est plus efficace de brûler du bois de taille moyenne avec un feu vif et de recharger fréquemment que de charger de grosses bûches donnant un feu couvant et inefficace qui encrasse la vitre. Dès que la porte est fermée, on observe un changement de forme des flammes. Elles deviennent plus petites et moins vives car la quantité d'oxygène qui pénètre dans le foyer est plus réduite. Cependant, les flammes sont plus efficaces. Les flammes restent peu vives mais redeviennent plus grandes dès que les briques réfractaires ont bien chauffé et que la cheminée est chaude et tire correctement. À ce stade, le feu vif que vous voyez lorsque la porte est ouverte aspire inutilement de l'air chaud de la pièce dans la cheminée, ce qui n'est pas souhaitable. Il faut toujours faire fonctionner l'appareil avec la porte complètement fermée une fois que les bûches moyennes se sont enflammées.

Vous pouvez maintenant ajouter de plus grosses bûches et faire fonctionner l'appareil normalement. Une fois que l'appareil est entièrement chaud, sa combustion a un bon rendement, avec la cheminée qui dégage peu de fumée. Il y a une couche de braise orange dans le foyer et des flammes secondaires qui vacillent juste en dessous des briques réfractaires supérieures. Vous pouvez remplir le foyer de bois en toute sécurité jusqu'à l'entrée d'air située à l'arrière du foyer ou, si elle n'existe pas, jusqu'à 50 % de la hauteur de l'arrière du foyer. On obtient les meilleures flambées en maintenant la température du tuyau de l'appareil entre 250 °F (120 °C) et 450 °F (270 °C). Un thermomètre de contact sur le dessus de la face avant aide à trouver le bon réglage. Sans thermomètre, vous travaillez à l'aveugle et n'avez aucune idée du fonctionnement de l'appareil ! Un thermomètre constitue un bon guide pour connaître le fonctionnement.

Il est impossible de démarrer le feu ?

Utilisez davantage de bois d'allumage et de papier. Si l'on suppose que la cheminée et l'évacuation sont correctement dimensionnées et qu'il y a suffisamment d'air de combustion, c'est le manque de bois d'allumage suffisamment sec qui pose problème. La taille du pouce est une bonne indication pour le diamètre du bois d'allumage.

L'appareil ne chauffe pas suffisamment ?

Une ou deux choses ont pu se produire. La porte de l'appareil peut avoir été fermée trop tôt et l'appareil lui-même n'a pas atteint la température optimale. Rouvrez la porte et/ou la régulation du tirage pour obtenir à nouveau un feu vif. L'autre problème peut être du bois humide. Le symptôme type est le grésillement du bois et l'humidité chassée du bois.

RÉGLAGE DE L'AIR DE COMBUSTION.

LUXUS® ZC24 V ET ZC28 V sont équipés d'un système de régulation de l'air d'une utilisation simple et efficace.Le système de régulation de l'air est conçu pour permettre de régler l'« AIR DE COMBUSTION » de manière à obtenir une combustion propre et correcte. Il est important de garantir que l'air de combustion est utilisé pour créer une combustion propre selon les INFORMATIONS suivantes.

Système Air Wash : Cet air de combustion est destiné à maintenir la vitre propre et à alimenter le feu en air de combustion. Plus le levier est poussé vers la droite, plus il y a d'air disponible pour le feu. Il faut utiliser cette position par exemple lors de l'allumage initial ou lors du rechargement de bois. Selon le type de feu souhaité, il faut régler le débit d'air pour ralentir le feu (en se plaçant sur la position médiane) ou pour le ralentir encore davantage en se déplaçant vers la gauche au-delà de la position médiane. Il est important de ne pas « étouffer » le feu : il ne faut pas fermer complètement l'arrivée d'air car cela peut créer de la fumée et un encrassement. Il y a en outre un risque de salissure de la vitre et de feu inefficace. Système d'air secondaire : Cet air sert à brûler les gaz émis lors de la combustion. L'air secondaire est lui aussi associé au levier et son débit est réglé en même temps que le feu.

Attention :

Ne fermez jamais complètement le levier de la régulation de l'air ou avant que le feu ait commencé à brûler efficacement car cela créerait de la fumée, le feu serait inefficace et l'énergie du bois serait gaspillée.La porte doit être fermée pendant le fonctionnement. Merci d'appliquer

les instructions du manuel pour que votre insert vous donne entièrement satisfaction.

ATTENTION !!!
LA VITRE CHAUDE PEUT PROVOQUER DES BRÛLURES.

NE TOUCHEZ PAS LA VITRE AVANT QU'ELLE AIT REFROIDI

EN AUCUN CAS !!! NE LAISSEZ PAS LES ENFANTS TOUCHER LA VITRE.

REMARQUE.
L'outil fourni permet de manoeuvrer le levier de régulation de l'air et d'ouvrir et de fermer la porte de l'insert en maçonnerie.

ATTENTION !
Il existe un risque de BRÛLURES si cet outil n'est pas utilisé.

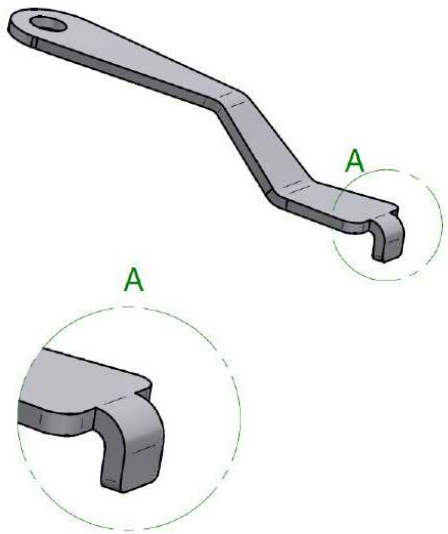

A - Alimentation en air ouverte :
(lors de l'allumage du feu ou de l'ajout de bois). Le levier de commande est poussé à fond vers la droite. Le foyer va recevoir le volume maximal d'air de combustion et d'air secondaire.

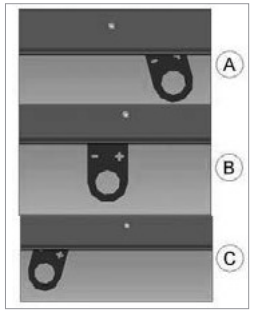

B - Combustion régulée :
Le levier de commande est à environ 20 mm au-delà de la position fermée de l'alimentation en air. Ainsi, le feu ne reçoit pas trop d'air et le bois ne brûle pas trop vite. L'air secondaire circule par le système de ventilation du panneau jusqu'au panneau en vitrocéramique et empêche, dans la mesure du possible,
l'encrassement du panneau en verre.
A - Alimentation en air fermée :
Levier de commande à la position limite de l'entretoise de 20 mm de large. Le foyer n'est pas alimenté en air de combustion sur cette position.

⚠ ATTENTION

Il ne faut EN AUCUN CAS modifier le registre d'air de combustion pour augmenter la combustion !

⚠ ATTENTION

NE COUPEZ PAS L'ALIMENTATION EN AIR DE COMBUSTION
PENDANT LA COMBUSTION
OU TANT QU'IL RESTE DU CHARBON INCANDESCENT DANS
LE FOYER !

PORTE - PIÈCES DE RECHANGE.

VITROCÉRAMIQUE ROBAX 4 MM.
UTILISEZ UNIQUEMENT DES PIÈCES DE RECHANGE CONFORMES AUX EXIGENCES DU FABRICANT.

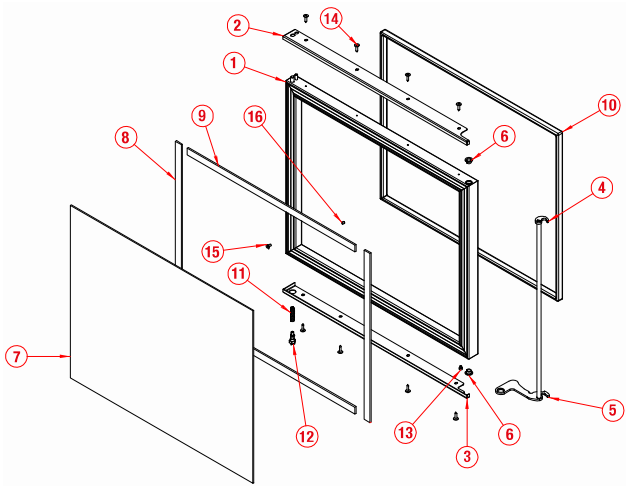

1 profilé de porte
2 parclose, haut
3 parclose, bas
4 fermeture
5 poignée
6 douille
7 verre
8 joint
9 joint
10 joint
11 ressort, gauche
12 fixation de porte, bas
13 vis à tête cylindrique M4x5
14 vis à tête conique bombée
15 vis à tête fraisée M5x10
16 vis sans tête M5x8

Pos.	dénomination	quantité	SAP
1	profilé de porte	1	–
2	parclose, haut	1	–
3	parclose, bas	1	–
4	fermeture	1	–
5	poignée	1	–
6	douille	2	–
7	verre	1	–
8	joint	2	–
9	joint	2	–
10	joint	1	–
11	ressort, gauche	1	–
12	fixation de porte, bas	1	–
13	vis à tête cylindrique M4x5	1	–
14	vis à tête conique bombée	8	–
15	vis à tête fraisée M5x10	1	–
16	vis sans tête M5x8	1	–

5.1 EXTINCTEURS / DÉTECTEURS DE FUMÉE

Tous les logements équipés d'un appareil de chauffage à combustible solide doivent être équipés d'au moins un extincteur dans un endroit central, connu de tous, et un détecteur de fumée dans la pièce où se trouve l'appareil. S'il déclenche une alarme, corrigez la cause mais ne désactivez pas et ne déplacez pas le détecteur de fumée.

5.2 COMBUSTIBLE

⚠ ATTENTION

CET APPAREIL EST CONÇU POUR BRÛLER EXCLUSIVEMENT DU BOIS NATUREL. NE BRÛLEZ PAS DE BOIS TRAITÉ, DE CHARBON, DE CHARBON DE BOIS, DE PAPIER DE COULEUR, DE CARTON, DE SOLVANTS OU D'ORDURES. CET APPAREIL N'A PAS ETE TESTÉ AVEC UN SYSTÈME DE FAUX FEU NON VENTILÉ. AFIN DE RÉDUIRE LE RISQUE D'INCENDIE OU DE BLESSURES, N'INSTALLEZ PAS UN SYSTÈME DE FAUX FEU NON VENTILÉ DANS L'APPAREIL.

LES RENDEMENTS SONT GÉNÉRALEMENT PLUS ÉLEVÉS ET LES ÉMISSIONS PLUS FAIBLES AVEC LA COMBUSTION DE BOIS DURS SÉCHÉS À L'AIR PAR RAPPORT À LA COMBUSTION DE BOIS TENDRES OU DE BOIS DURS VERTS OU RÉCEMMENT COUPÉS. NE BRÛLEZ PAS DE BOIS VERT OU RÉCEMMENT COUPÉ.

LA COMBUSTION DE BOIS HUMIDE PEUT PROVOQUER UNE FORMATION EXCESSIVE DE CRÉOSOTE. LORSQU'ELLE S'ENFLAMME, ELLE PEUT PROVOQUER UN FEU DE CHEMINÉE QUI PEUT ENTRAÎNER UN GRAVE INCENDIE DANS LE LOGEMENT.

NE STOCKEZ PAS DE BOIS TROP PRÈS DE L'APPAREIL OU DANS L'ESPACE NÉCESSAIRE POUR L'AJOUT DE BOIS ET L'ÉVACUATION DES CENDRES.

Lors du chargement de l'appareil, veillez à ce que les déflecteurs supérieurs ne soient pas délogés de leur position. Pour un rendement maximal, lorsque l'appareil est complètement chaud, chargez-le entièrement jusqu'à la ligne des buses d'entrée d'air à l'arrière du foyer ou, s'il n'y en a pas, jusqu'à 50 % de la hauteur de l'arrière du foyer et réglez la combustion sur une valeur moyenne basse. La blancheur des briques et la propreté de la vitre sont de bons indicateurs d'un rendement correct. La chaleur produite est insuffisante lorsque seules quelques bûches sont brûlées ou le bois ne brûle pas complètement. Il ne faut pas stocker le combustible de l'appareil à une distance inférieure aux distances exigées par rapport aux combustibles (matériaux sensibles à la chaleur).

NE STOCKEZ JAMAIS DU BOIS DANS LE COMPARTIMENT DU BAC À CENDRES (LE CAS ÉCHÉANT).

REMARQUE : LORS DU CHARGEMENT DE L'APPAREIL, VEILLEZ À ÉLOIGNER LE COMBUSTIBLE DE LA VITRE. SI LES BRAISES S'ACCUMULENT SUR LE REBORD AVANT, ELLES RISQUENT DE TOMBER LORS DE L'OUVERTURE DE LA PORTE.

Ne brûlez que du bois sec, propre et non peint qui a suffisamment séché. Il produit plus de chaleur et moins de suies ou de créosote. Le bois récemment coupé contient environ 50 % d'humidité alors que, après un séchage correct, il ne contient plus qu'environ 20 % d'eau. Lors de la combustion du bois, cette eau s'évapore en consommant de l'énergie qui devrait être utilisée pour le chauffage. Plus le bois est humide moins il émet de chaleur et plus il produit de la créosote. Le bois de chauffage sec est fissuré à ses extrémités. Les bois durs et les bois tendres brûlent aussi bien les uns que les autres dans cet appareil mais les bois dur sont plus denses et brûlent un peu plus lentement et tiennent plus longtemps. Le bois de chauffage doit être fendu, empilé de manière à ce que l'air puisse pénétrer partout et protégé de la pluie au début du printemps pour pouvoir être brûlé à l'automne. Le bois de chauffage sec est fissuré à ses extrémités.

Coupez le bois de manière à ce qu'il passe horizontalement, d'avant en arrière, ce qui facilite le chargement et réduit le risque que le bois roule et vienne heurter la vitre.

Les bûches réalisées par compression de fibres de bois 100 % naturelles peuvent être utilisées en toute sécurité comme combustible. N'utilisez pas de bûches artificielles si elles contiennent des additifs comme de la paraffine, de la cire, des liants, etc. Ne brûlez jamais plus de deux bûches artificielles à la fois.

À faire	À ne pas faire
• Faire un feu vif.	• Retirer immédiatement les cendres. Les laisser s'accumuler sur une épaisseur d'au moins un pouce. Une bonne couche de cendres permet d'obtenir un feu plus durable et de meilleure qualité.
• Utiliser uniquement du bois sec.	• Brûler du bois humide
• Plusieurs bûches moyennes sont préférables à quelques grosses bûches.	• Fermer la porte trop tôt ou réduire l'ouverture du registre trop rapidement. Brûler une seule grosse bûche au lieu de deux ou trois bûches plus petites de taille plus raisonnable.
• Nettoyer régulièrement la cheminée.	• Maintenir en permanence le feu sur « combustion réduite » si la porte vitrée est constamment noircie. Cela signifie que la température du foyer est trop basse et que de l'énergie est gaspillée à cause d'une combustion incomplète.
• Recharger fréquemment avec du bois de taille moyenne.	

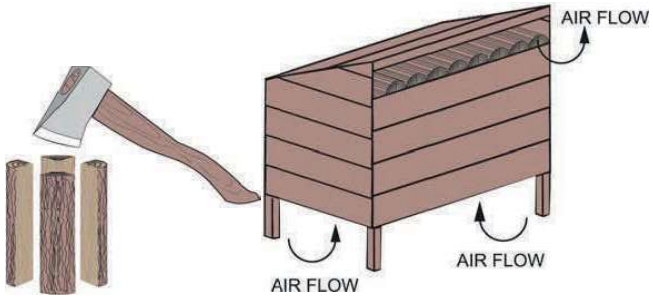

5.3 ALLUMER UN FEU

Il est très facile d'allumer un feu dans les inserts en maçonnerie en respectant les instructions ci-après :

1. Il n'est possible d'allumer un feu dans l'insert à bois que si le revêtement du foyer a été correctement posé.
2. Coupez les éventuelles ventilations d'extraction d'air (cuisine, salle de bain, WC, etc.). Cela évite la formation, dans la pièce où est installé l'insert, d'une dépression qui pourrait perturber l'extraction des gaz de combustion de l'insert à bois
. Vérifiez l'alimentation en air de combustion (en cas de besoin, ouvrez le volet de protection) !
3. Positionnez le régulateur d'air de combustion tout à droite et ouvrez la porte du foyer (en la faisant pivoter).
4. Placez du bois au milieu du foyer en appliquant la méthode du bûcher funéraire (utilisez du bois tendre). Attention : La hauteur de la pile de bois ne doit pas dépasser le repère inférieur du déflecteur !
5. Placez des cubes allume-feu standard sous le bûcher pour faciliter le démarrage du feu
. (le papier est déconseillé car il brûle trop rapidement et fait voler les cendres).
6. N'utilisez jamais d'alcool à brûler, d'essence, d'huile ou d'autres liquides facilement inflammables.
7. Allumez le feu à l'aide des cubes allume-feu et, au besoin, laissez la porte du foyer ouverte d'environ 3 à 5 cm. Le feu doit maintenant s'allumer, en brûlant de manière vive .
8. Lorsque le bois d'allumage brûle bien, ajoutez de petites bûches de bois dur ou des bûches de bois tendre plus grandes en utilisant la méthode du bûcher funéraire et fermez la porte.
9. Lorsque les bûches de bois brûlent bien, vous pouvez régler le levier de régulation de l'air en position centrale.
10. Vous trouverez plus d'informations sur le volume de bois à ajouter dans la section « Volume de bois à ajouter par heure ».
11. Lorsque le bois a complètement brûlé et qu'il ne reste que des braises du bois utilisé pour démarrer le feu, il est possible d'ajouter du bois en fonction des besoins (les bois durs sont idéaux) .
12. En fonction des conditions météorologiques, positionnez le levier de commande sur le réglage

intermédiaire ou un peu au-dessus.
Le réglage correct est toujours fonction de l'expérience et des conditions locales.
13. Ouvrez systématiquement la porte du foyer lentement. Cela évite une brusque baisse de la pression dans le foyer et empêche les gaz de combustion de s'échapper dans le salon.
14. Ainsi, la fumée ne peut pas s'échapper par la porte ouverte pendant le rechargement de bois lorsqu'il reste des braises.
15. N'ajoutez jamais systématiquement plus de bois que la quantité recommandée.

Attention : La hauteur de la pile de bois ne doit pas dépasser le repère inférieur du déflecteur !

5.3.1 FEU INSTANTANÉ

Un feu instantané est un petit feu qui brûle rapidement lorsqu'il n'y a pas besoin de beaucoup de chaleur. Une fois que votre bois d'allumage a « pris », chargez au moins 3 bûches en les empilant sans les serrer. Maintenez le feu avec la régulation du tirage complètement ouverte si elle est réglable ou ouvrez la porte vers le haut d'1,5 pouce pendant 3 minutes si nécessaire.

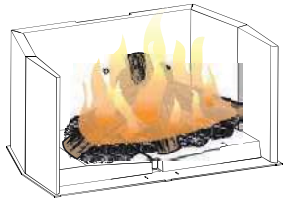

5.3.2 FEU PROLONGÉ

Chargez les grosses bûches de manière compacte, en les serrant suffisamment pour empêcher les flammes de pénétrer complètement.
NE SURCHAUFFEZ PAS L'APPAREIL !
IL PEUT Y AVOIR SURCHAUFFE DANS LES CAS SUIVANTS :
A. Brûler de grandes quantités de petits morceaux de bois comme des chutes de meubles, des palettes ou du bois traité.
B. Utiliser l'appareil avec un joint de porte principale défectueux.
C. Trop remplir l'appareil. Appliquez les spécifications suivantes :

Appareil	Consommation horaire de bois
LUXUS® ZC24 V	1,8 kg/h
LUXUS® ZC28 V	2,1 kg/h

5.3.3 FUMÉE

Un appareil correctement installé ne doit pas fumer. Si votre appareil fume, vérifiez ce qui suit :
La cheminée a-t-elle eu le temps de chauffer ?
Le passage de la fumée est-il obstrué à un endroit quelconque de l'appareil, du raccord de cheminée ou de la cheminée ?
La pièce est-elle trop étanche et l'entrée d'air n'est-elle pas raccordée à l'extérieur ? Faites un essai avec une fenêtre partiellement ouverte.
Le flux des fumées est-il entravé par un tuyau horizontal trop long ou par un trop grand nombre de coudes ?
Le tirage est-il mauvais peut-être à cause d'une cheminée qui fuit, d'une cheminée extérieure froide, d'un trop grand diamètre de cheminée, d'une cheminée trop courte ou d'une cheminée trop proche d'arbres ou d'un toit plus élevé ?
A-t-on utilisé un raccordement direct au conduit de fumée et non une gaine de cheminée continue du chapeau au collier de l'appareil ?

6. MAINTENANCE

⚠ ATTENTION

L'APPAREIL PEUT ÊTRE TRÈS CHAUD, N'INTERVENEZ PAS DESSUS AVANT QU'IL AIT REFROIDI. N'UTILISEZ PAS DE PRODUITS DE NETTOYAGE ABRASIFS.

Vérifiez chaque semaine le dépôt de créosote et de suie dans votre cheminée et son raccord jusqu'à ce qu'une fréquence de nettoyage sûre soit trouvée.

En cas d'accumulation excessive, débranchez l'appareil et nettoyez la cheminée et l'appareil. Vous pouvez faire appel à un ramoneur professionnel pour les nettoyer. Il faut les nettoyer au moins une fois par an ou aussi souvent que cela est nécessaire.

Déposez les déflecteurs et nettoyez la partie au-dessus d'eux une fois par an. Le cas échéant, remplacez les briques cassées.

6.1 DÉCENDRAGE

⚠ ATTENTION

UNE ÉLIMINATION INCORRECTE DES CENDRES PROVOQUE DES INCENDIES. NE JETEZ PAS LES CENDRES DANS DES BOÎTES EN CARTON. JETEZ LES CENDRES DANS UN JARDIN OU STOCKEZ-LES DANS UN GARAGE.
SI VOUS RETIREZ LES CENDRES AVEC UN ASPIRATEUR, VÉRIFIEZ QU'ELLES SONT TOTALEMENT FROIDES. LE RETRAIT DES CENDRES AVEC UN ASPIRATEUR PEUT PROVOQUER UN INCENDIE À L'INTÉRIEUR DE L'ASPIRATEUR.

Laissez les cendres s'accumuler dans le foyer sur une épaisseur de deux ou trois pouces ; elles ont tendance à se consumer. Lorsque le feu a brûlé tout le bois et que la température a diminué, enlevez l'excès de cendres mais laissez une couche de cendres d'environ 1 pouce (25 mm) d'épaisseur sur le fond du foyer pour faciliter le maintien d'une couche de braises chaudes. Utilisez une pelle pour retirer les cendres en passant par la porte et versez-les dans un contenant métallique à couvercle hermétique. Laissez une couche de cendres d'environ 1 pouce (25 mm) d'épaisseur sur le fond du foyer pour faciliter le maintien d'une couche de braises chaudes. Laissez le contenant fermé sur un sol ou un plancher incombustible, loin de tous les matériaux combustibles. Il faut conserver les cendres dans le contenant fermé jusqu'à leur refroidissement total. Les cendres de bois froides peuvent être utilisées au jardin ou dans le compost.

6.2 FORMATION ET ÉLIMINATION DE LA CRÉOSOTE

Lorsque la combustion du bois est trop lente, elle produit du goudron et d'autres vapeurs organiques qui se combinent à l'humidité évacuée pour former de la créosote. Les vapeurs de créosote se condensent dans le conduit de cheminée relativement froid d'un feu à combustion lente. Par conséquent, les résidus de créosote s'accumulent sur le conduit de fumées.

Lorsqu'elle s'enflamme, cette créosote crée un feu extrêmement chaud. Il faut contrôler le raccord de cheminée et la cheminée au moins tous les deux mois pendant la saison de chauffage pour voir si de la créosote s'est déposée. Si de la créosote s'est accumulée, il faut l'éliminer pour réduire le risque de feu de cheminée.

6.3 EMBALLEMENT DU FEU ET FEU DE CHEMINÉE

⚠ ATTENTION

UN FEU DE CHEMINÉE PEUT ENDOMMAGER LE SYSTÈME DE CHEMINÉE DE MANIÈRE IRRÉVERSIBLE. LA RÉPARATION DE CES DÉGÂTS NÉCESSITE LE REMPLACEMENT DES COMPOSANTS ENDOMMAGÉS. LES FEUX DE CHEMINÉE NE SONT PAS COUVERTS PAR LA GARANTIE.

CAUSES :

- Utilisation d'un combustible incorrect ou de petits morceaux de bois qui seraient normalement utilisés comme bois d'allumage.
- Maintien de la porte entrouverte trop longtemps et création de températures extrêmes lorsque l'air s'engouffre dans la porte ouverte.
- Joints mal posés ou usés.
- Accumulation de créosote dans la cheminée.

SOLUTIONS :

- Ne brûlez pas de bois traité ou transformé, de charbon, de charbon de bois, de papier de couleur ou de carton. Ne brûlez pas de bois vert ou récemment coupé.
- Faites attention de ne pas faire surchauffer l'appareil en laissant la porte ouverte trop longtemps après le premier démarrage. Il peut être utile d'avoir un thermomètre sur le raccord de cheminée et/ou sur le dessus de l'appareil.
- Remplacez les joints usés et séchés (durs).
- Faites nettoyer régulièrement la cheminée.

EN CAS DE FEU DE CHEMINÉE :

- Il faut avoir un plan d'évacuation bien compris et un endroit extérieur où tout le monde peut se rassembler. Préparez l'évacuation pour garantir la sécurité de chacun.
- Fermez la régulation d'air de l'appareil.
- Appelez les pompiers. Gardez un extincteur à portée de main. Prenez contact avec les autorités locales pour avoir plus d'informations sur la conduite à tenir en cas de feu de cheminée.
- Une fois le feu de cheminée éteint, nettoyez et contrôlez la cheminée ou le conduit de cheminée pour détecter d'éventuelles contraintes et fissures avant d'allumer un nouveau feu. Vérifiez également les éléments combustibles autour de la cheminée et du toit.

6.4 NETTOYAGE DE LA CHEMINÉE

Il faut contrôler et nettoyer la cheminée et l'appareil au minimum une fois par an.

Pour les appareils qui brûlent beaucoup de bois, il faut nettoyer la cheminée en fonction des besoins pour éviter les feux de cheminée ; les systèmes d'évacuation des appareils à combustion régulée peuvent nécessiter un nettoyage mensuel. Cependant, ces fréquences dépendent des habitudes de chauffe du propriétaire de l'appareil. Il est par exemple possible d'obstruer la cheminée d'un appareil à combustible solide en quelques jours avec des feux lents et couvants et une cheminée froide. REMARQUE : Les appareils qui fonctionnent constamment sans feu vif peuvent provoquer une forte accumulation de créosote dans la cheminée.

Certains points sont importants pour le nettoyage de la cheminée :

- Il faut utiliser des outils adaptés, en particulier une brosse spécialement conçue pour le nettoyage des cheminées.
- Il faut nettoyer le raccord de cheminée et les registres ainsi que la cheminée proprement dite.
- Il faut nettoyer le foyer et le système de déflecteurs de l'appareil en cas de besoin.
- La cheminée doit être contrôlée et réparée si besoin est, de préférence par un ramoneur ou un maçon qualifié.

6.5 REMPLACEMENT DE LA VITRE

⚠ ATTENTION

N'UTILISEZ PAS DE MATÉRIAUX DE REMPLACEMENT

LA VITRE PEUT ÊTRE TRÈS CHAUDE, NE LA TOUCHEZ PAS AVANT QU'ELLE AIT REFROIDI.

IL FAUT FAIRE TRÈS ATTENTION LORS DU RETRAIT ET DE LA MISE AU REBUT D'UNE VITRE DE PORTE BRISÉE OU DE COMPOSANTS ENDOMMAGÉS. UTILISEZ UN ASPIRATEUR POUR RETIRER DU VERRE BRISÉ À L'INTÉRIEUR DE L'APPAREIL AVANT DE L'UTILISER.

NE FRAPPEZ PAS, NE CLAQUEZ PAS ET NE RAYEZ PAS LA VITRE. N'UTILISEZ PAS L'APPAREIL SI LA VITRE EST RETIRÉE, FISSURÉE, CASSÉE OU RAYÉE.

Installation :

Déposez la porte du poêle et retirez la moulure de vitre. Posez la vitre Schott Robax en vitrocéramique de 4 mm dans la porte, vérifiez que le joint de la vitre assure une bonne étanchéité de l'appareil et remettez la moulure de vitre en place : elle doit reposer sur le joint et non sur la vitre. Serrez fermement mais ne forcez pas sur la vitre pour éviter qu'elle se brise. Vitre de rechange comme pour l'appareil.

⚠ ATTENTION

LA VITRE CHAUDE PEUT PROVOQUER DES BRÛLURES.
NE TOUCHEZ PAS LA VITRE AVANT QU'ELLE AIT REFROIDI.
NE LAISSEZ JAMAIS LES ENFANTS TOUCHER LA VITRE.

6.6 ENTRETIEN DE LA VITRE

Si la vitre n'est pas maintenue propre, cela peut provoquer une décoloration et/ou des taches irréversible(s). Normalement, un feu vif nettoie la vitre. Causes les plus fréquentes de l'encrassement de la vitre : utilisation d'une quantité de combustible insuffisante pour que l'appareil chauffe correctement, utilisation de bois vert ou humide, fermeture du tirage qui empêche l'arrivée d'un volume d'air suffisant pour une combustion complète.

S'il est nécessaire de nettoyer la vitre, frottez légèrement avec un chiffon propre et sec et un produit de nettoyage non abrasif.

NE NETTOYEZ PAS LA VITRE QUAND ELLE EST CHAUDE ! Nettoyez la vitre après les 10 premières heures de fonctionnement avec un nettoyant pour vitres de poêle qui convient. Nettoyez ensuite en fonction des besoins.

La vitre est très résistante mais ne laissez pas un combustible brûlant appuyer ou tomber contre elle et fermez toujours la porte en douceur. NE FORCEZ JAMAIS POUR LA FERMER !

Si la vitre se fissure ou se brise pendant que le bois brûle, n'ouvrez pas la porte avant que le feu soit éteint et ne remettez pas l'appareil en marche avant d'avoir remplacé la vitre (que vous pouvez vous procurer chez votre revendeur agréé). N'UTILISEZ PAS DE MATÉRIAUX DE REMPLACEMENT.

6.7 NETTOYAGE DE LA PLAQUE EN VITROCÉRAMIQUE

⚠ ATTENTION

LA PLAQUE EN VITROCÉRAMIQUE NE PEUT ÊTRE NETTOYÉE QU'APRÈS AVOIR REFROIDI (insert à bois SANS FEU ET REFROIDI ; PAS DE CENDRES CHAUDES DANS LE FOYER).

ATTENTION

La porte de tous les inserts Spartherm est équipée d'une vitre Robax.
Robax est une vitrocéramique.
N'utilisez pas de vitre de remplacement et commandez une vitre de rechange à Spartherm par l'intermédiaire de votre revendeur.

6.8 ENTRETIEN DES PIÈCES PLAQUÉES

Si l'appareil est équipé de pièces plaquées, il faut nettoyer les empreintes digitales et autres traces sur les surfaces plaquées avant la première utilisation de l'appareil. Utilisez un produit de nettoyage pour vitres ou du vinaigre et un chiffon pour effectuer le nettoyage. Si elles ne sont pas éliminées correctement avant la mise en service, ces traces peuvent laisser des taches irréversibles sur le placage. Une fois le placage durci, les empreintes digitales et les huiles ne peuvent plus avoir d'effet visuel gênant. L'entretien nécessaire est très réduit, il suffit d'essuyer au besoin. Une combustion prolongée à haute température avec la porte entrouverte peut provoquer une décoloration des pièces plaquées.

REMARQUE : La pellicule protectrice sur les pièces plaquées s'enlève mieux lorsque l'ensemble est à température ambiante ; il est cependant possible d'améliorer les choses si l'ensemble est réchauffé, à l'aide d'un sèche-cheveux ou d'une source de chaleur comparable.

7. PIÈCES DE RECHANGE

Prenez contact avec votre revendeur ou avec l'usine si vous avez des questions concernant les prix et les politiques en matière de pièces de rechange. Normalement, vous pouvez commander toutes les pièces par l'intermédiaire de votre revendeur agréé / distributeur. POUR LES PIÈCES DE RECHANGE SOUS GARANTIE, UNE PHOTOCOPIE DE LA FACTURE D'ORIGINE SERA EXIGÉE POUR HONORER LA DEMANDE. Lorsque vous commandez des pièces de rechange, fournissez toujours les informations suivantes :

Modèle et numéro de série de l'appareil
Date d'installation de l'appareil
Référence
Description de la pièce
Finition

IDENTIFIE LES ÉLÉMENTS QUI NE SONT PAS ILLUSTRÉS. POUR PLUS D'INFORMATIONS, PRENEZ CONTACT AVEC VOTRE REVENDEUR AGRÉÉ.

ATTENTION

LE POSITIONNEMENT DES PIÈCES NE RESPECTANT PAS LES EXIGENCES DE CE MANUEL OU L'UTILISATION DE PIÈCES QUI NE SONT PAS SPÉCIALEMENT AGRÉÉES POUR CET APPAREIL PEUT ENTRAÎNER DES DOMMAGES MATÉRIELS OU DES BLESSURES CORPORELLES.

7.1 VUE ÉCLATÉE

REMARQUE :
Reportez-vous au schéma suivant et indiquez la référence de la pièce de rechange et LE MODÈLE D'APPAREIL POUR LES PIÈCES DE RECHANGE

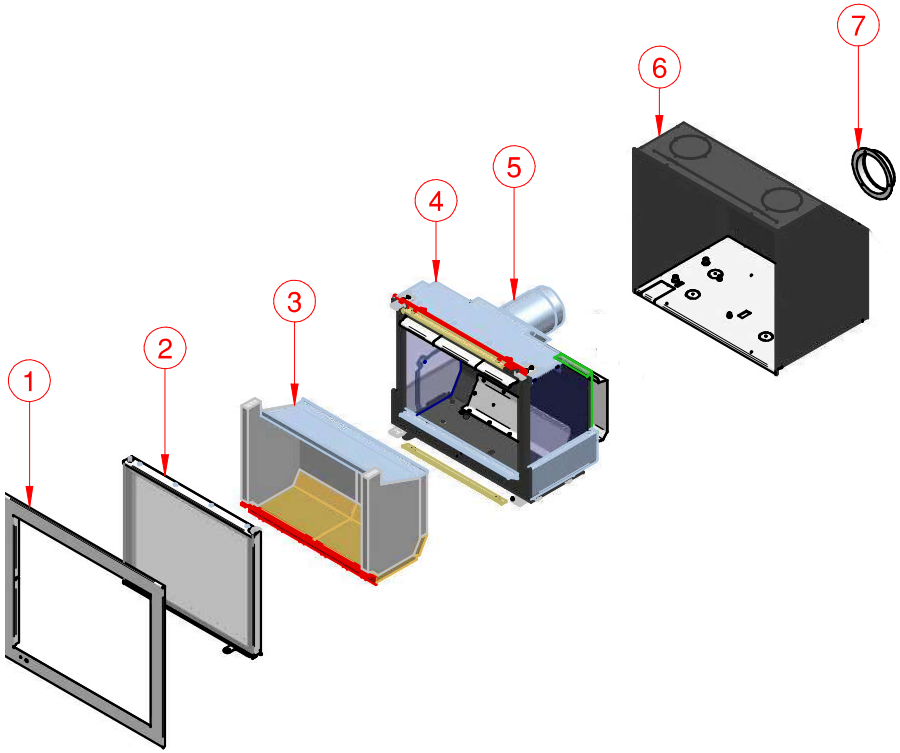

1	Cadre
2	Porte de foyer avec vitrocéramique
3	Revêtement de foyer
4	Foyer
5	Raccords pour fumées, pivotants (verticalement ou horizontalement)
6	Chemise pour air de convection
7	Raccords pour air de combustion, sortie à l'arrière

ACCESSOIRES

Insert en maçonnerie Description Pièce		
LUXUS® ZC24 V	LUXUS® ZC28 V	Air de combustion en option Connecteur d'appareil
Accessoires nécessaires cadre 2 pouces 3/8 1017411	Accessoires nécessaires cadre 2 pouces 3/8 1017412	
cadre 3 pouces 1/8 1017420	cadre 3 pouces 1/8 1017420	Vanne papillon 5 pouces
cadre 4 pouces 1017429	cadre 4 pouces 1017429	

8. DÉPANNAGE

⚠ ATTENTION

L'APPAREIL PEUT ÊTRE TRÈS CHAUD, N'INTERVENEZ PAS DESSUS AVANT QU'IL AIT REFROIDI.

N'UTILISEZ PAS DE PRODUITS DE NETTOYAGE ABRASIFS.

Problème	Solution
Impossibilité de démarrer le feu.	• Quantité insuffisante de bois d'allumage / papier ? Ajoutez du bois d'allumage ou du papier. • Quantité insuffisante d'air ? Vérifiez que la régulation d'air est complètement ouverte. Vérifiez aussi que l'ouverture d'air n'est pas obstruée. • Obstruction de l'air froid ? Brûlez un morceau de papier pour créer un courant d'air. • Utilisez du bois sec. • Obstruction du conduit de cheminée ? Vérifiez la cheminée.
Dégagement de fumée lorsque la porte est ouverte.	• Obstruction de l'air froid ? Brûlez un morceau de papier pour créer un courant d'air. • Tirage insuffisant ? Ajoutez une longueur de tuyau supplémentaire. • Laissez l'air se stabiliser avant d'ouvrir la porte. • Vérifiez que les déflecteurs sont correctement positionnés. • Dépression ? Ouvrez une fenêtre près de l'appareil.
L'appareil dégage une odeur.	• Durcissement de la peinture. Reportez-vous à la section « INSTRUCTIONS GÉNÉRALES ».
Le poêle n'est pas assez chaud.	• Le bois est trop humide. • Tirage insuffisant ? Ajoutez une longueur de tuyau supplémentaire. • Quantité insuffisante d'air ? Vérifiez que la régulation d'air est complètement ouverte. Vérifiez aussi que l'ouverture d'air n'est pas obstruée.
Le bois brûle trop vite.	• Il peut être nécessaire de réduire l'arrivée d'air. • Vérifiez l'étanchéité du joint de porte. • Le bois peut être très sec.
Vitre sale.	• L'arrivée d'air peut être trop réduite. Ouvrez davantage la régulation d'air. • Faites des feux plus petits et plus chauds. Utilisez du bois bien sec.

9. CONDITIONS GÉNÉRALES DE GARANTIE

9.1 INFORMATIONS GÉNÉRALES

Ce produit de qualité est à la pointe de la technologie. Les matériaux utilisés ont été choisis avec soin et sont constamment contrôlés, tout comme l'ensemble de notre processus de production.

La configuration et l'installation de ce produit nécessitent des connaissances techniques. Nos produits ne peuvent donc être installés et mis en service que par des sociétés spécialisées, dans le respect des réglementations légales actualisées.

9.2 PÉRIODE DE GARANTIE

Les Conditions générales de garantie s'appliquent uniquement aux États-Unis et au Canada. La durée de garantie et l'étendue de la garantie conformément aux présentes conditions s'appliquent en plus de la garantie légale qui reste inchangée.

AMBIANCE® / LUXUS® assure une garantie de 5 ans sur :
Le corps de base de l'insert à bois

AMBIANCE® / LUXUS® assure une garantie de 24 mois sur les mécanismes de relevage, les dispositifs de commande comme les poignées, les leviers de réglage, les amortisseurs, les composants électroniques et électriques comme les dispositifs d'échappement, les régulateurs, les pièces de rechange d'origine, toutes les pièces achetées et les dispositifs de sécurité.

Spartherm Feuerungstechnik GmbH assure une garantie de 6 mois sur les pièces d'usure autour du feu comme les briques réfractaires, la vermiculite, les grilles de foyer, les joints et la vitrocéramique.

9.3 EXIGENCE D'EFFICACITÉ POUR LA GARANTIE

La période de garantie commence à la date de livraison au revendeur ou à l'intermédiaire. Elle doit être vérifiée à partir d'un document comme une facture avec la confirmation de livraison du revendeur ou de l'intermédiaire. Le certificat de garantie relatif au produit doit être présenté par le demandeur lorsqu'il dépose une demande de garantie.

Si le demandeur ne présente pas ce justificatif, Spartherm Feuerungstechnik GmbH n'est pas tenu d'appliquer la garantie.

9.4 EXCLUSIONS DE GARANTIE

Cette garantie exclut :

- l'usure du produit
- Briques réfractaires / vermiculite :

ces produits naturels sont soumis à une dilatation et à une contraction pendant le chauffage. Ces variations peuvent provoquer des fissures. Tant que les revêtements restent en place dans le foyer et ne se désagrègent pas, ils restent totalement fonctionnels.

- Surfaces :

décoloration de l'émail ou des surfaces galvanisées causée par une contrainte thermique ou une surcharge.

- Mécanisme de relevage :

si les instructions d'installation ne sont pas correctement appliquées, cela entraîne une surchauffe des poulies et des roulements.

- joints :

diminution de l'étanchéité en raison des contraintes thermiques et du durcissement.

- vitrocéramique :

encrassement provoqué par la suie ou les résidus de matériaux brûlés et changements visibles de couleur ou d'autres aspects dus aux contraintes thermiques.

- transport et/ou stockage incorrects
- manipulation incorrecte des composants fragiles comme le verre et la céramique
- manipulation et/ou utilisation incorrectes
- défaut de maintenance
- installation incorrecte ou mauvais raccordement de l'appareil
- non-respect des instructions d'installation et d'utilisation
- modifications techniques de l'appareil par des tiers
- installation non conforme aux pratiques industrielles dans les instructions d'installation

9.5 REMARQUE

Votre revendeur spécialisé/concessionnaire sera heureux de vous conseiller et de vous aider pour les aspects qui ne sont pas traités par nos conditions de garantie et nos engagements. Nous vous recommandons tout particulièrement de faire entretenir régulièrement votre insert à bois/
votre poêle par un fumiste.

Caractéristiques techniques susceptibles d'être modifiées, sous réserve d'erreurs et d'omissions.

10. HISTORIQUE DE LA MAINTENANCE

Historique de la maintenance de l'appareil

Cet appareil de chauffage doit faire l'objet d'une maintenance annuelle, en fonction de son utilisation.

Date	Nom du revendeur	Nom du technicien de maintenance	Maintenance réalisée	Préoccupations particulières

AMBIANCE®

FIREPLACES | BBQ | OUTDOORS | SPAS

EN Your specialist dealer **I** **FR** Votre revendeur spécialisé

AMBIANCE®

FIREPLACES | BBQ | OUTDOORS | SPAS

Spartherm Feuerungstechnik GmbH | Maschweg 38 | GER - 49324 Melle

EN/FR / Art. 1091820 / 07-2025