AMBIANCE®
FOYERS | BBQ | EXTÉRIEUR | SPAS

Nectre
SÉRIE BOIS

Modèle: **Nectre N65**

Spécifications

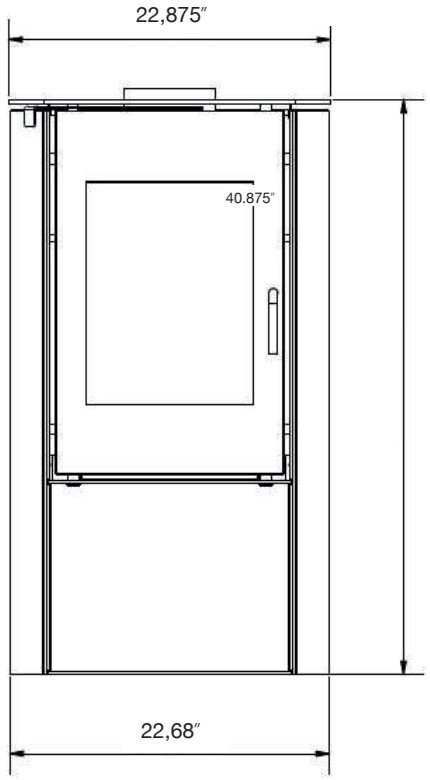

Vue de face

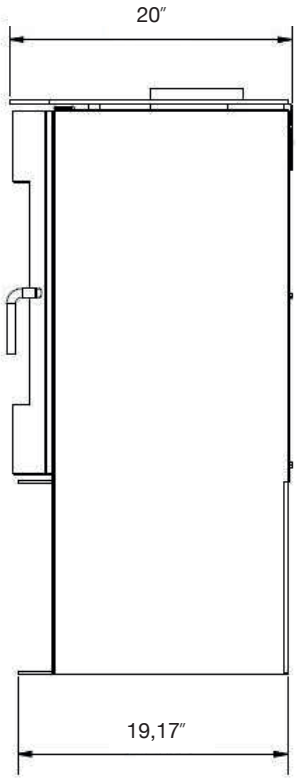

Vue de côté

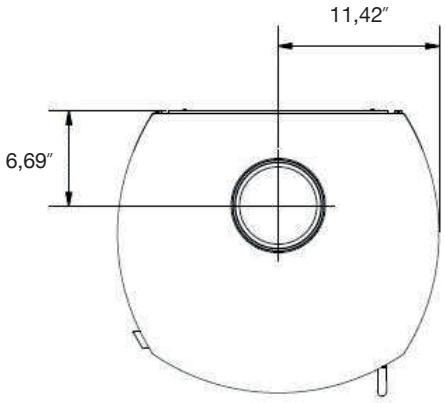

Vue de haut

BTU		CHAMBRE À COMBUSTION			EFFICACITÉ			CHEMINÉE		
Bois de corde	EPA	Pi. Cu.	Bûches verticales	Bûches horizontales	g / hr	Optimale %	HHV	Type	Diamètre	Hauteur min.
68 500	68 531	1,47	16″	12,625″	1.98 g	74,5 %	69.60 %	Class A	6″	15 pieds

VITRE			POIDS	DIMENSIONS			DÉGAGEMENTS AUX COMBUSTIBLES					
							Tuyau simple			Tuyau double		
Type	Dimensions	Superficie en po	Lbs	Largeur	Profondeur	Hauteur	Dos	Côtés	Coins	Dos	Côtés	Coins
Céramique	12,875″ X 17″	218	419	22,875″	20″	40,875″	13″	12″	10.5″	10″	12″	6″

Modèle: **Nectre N65**

Dégagements par rapport aux matériaux combustibles

Les dégagements minimaux indiqués dans le tableau ci-dessous ont été déterminés dans le cadre d'essais menés conformément aux procédures décrites dans la norme de sécurité ULC-S627-00 pour le Canada et la norme UL-1482-2011 (R015) pour les États-Unis.

Figure 3

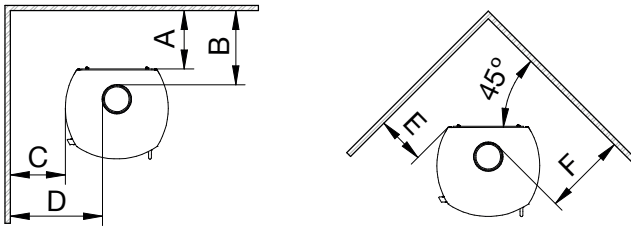

Dégagement minimal		Raccord à paroi simple	Raccord à paroi double
A	Du mur arrière à l'arrière du poêle	13 po (330 mm)	10 po (254 mm)
B	Du mur arrière au tuyau de raccordement	16,5 po (419 mm)	13 po (330 mm)
C	Du mur latéral au côté du poêle	12 po (305 mm)	12 po (305 mm)
D	Du mur latéral au tuyau de raccordement	20,5 po (521 mm)	20 po (508 mm)
E	Du mur de l'installation en coin au coin du poêle	10,5 po (267 mm)	6 po (153 mm)
F	Du mur de l'installation en coin au tuyau de raccordement	18,5 po (470 mm)	13,5 po (343 mm)

Configuration de sortie du mur arrière

Figure 4

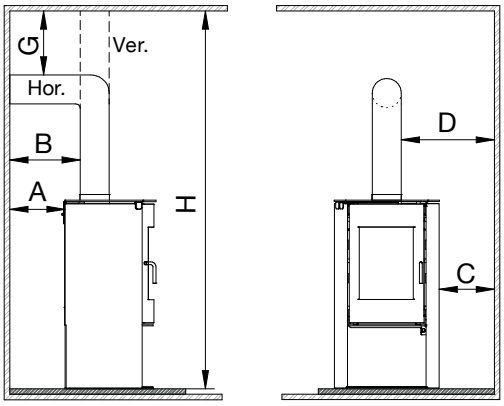

Dégagement minimal		Raccord à paroi simple	Raccord à paroi double
A	Du mur arrière à l'arrière du poêle	17 po (432 mm)	10 po (254 mm)
B	Du mur arrière au tuyau de raccordement	20,5 po (521 mm)	13 po (330 mm)
C	Du mur latéral au côté du poêle	12 po (305 mm)	12 po (305 mm)
D	Du mur latéral au tuyau de raccordement	20,5 po (521 mm)	20 po (508 mm)
G	Du mur de l'installation en coin au coin du poêle	18 po (457 mm)	16 po (407 mm)
H	Du mur de l'installation en coin au tuyau de raccordement	82 po (2083 mm)	82 po (2083 mm)

Modèle: **Nectre N65**

Protecteur de plancher

À moins que le poêle ne repose sur un plancher résistant à la chaleur, comme une dalle de béton recouverte de carreaux d'ardoise ou d'autres types de carreaux, il est nécessaire d'installer un protecteur de plancher. Le protecteur de plancher doit être fabriqué dans un matériau continu, incombustible, comme de l'acier, un carrelage en céramique, un panneau de ciment, de la brique ou tout autre matériau approuvé ou répertorié pour la protection du plancher. Les matériaux correspondant aux normes ASTM E136 et UL 763 sont considérés comme des matériaux combustibles, à l'exception du gypse.

La figure 2 montre les dimensions minimales du protecteur de plancher. Se reporter au tableau ci-dessous pour connaître la distance minimale entre le bord du protecteur de plancher et la partie avant incurvée du rebord du poêle, ainsi que des bords latéraux incurvés et du bord du panneau arrière. Pour les installations avec raccord arrière horizontal, le protecteur de plancher doit s'étendre sous le raccord et dépasser de 2 po (51 mm) de chaque côté du raccord.

Figure 2

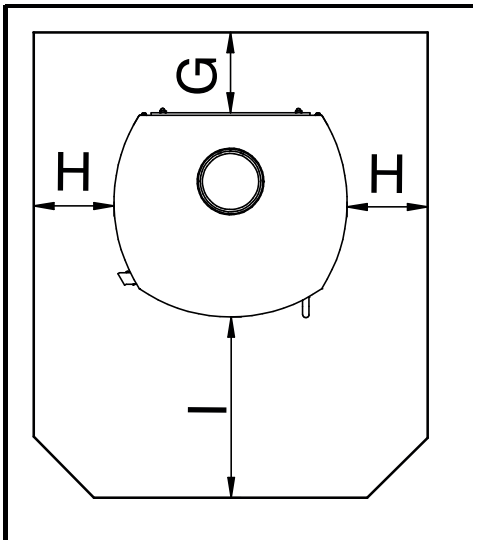

Protecteur de plancher		
	É.-U.	Canada
G	S. O.	8 po (203 mm)
H	5 po (127 mm)	8 po (203 mm)
I	16 po (406 mm)	18 po (457 mm)

*** POUR LES ÉVENTS HORIZONTAUX ARRIÈRES, LA PROTECTION DOIT S'ÉTENDRE SOUS L'ÉVENT ET DÉPASSER DE 2 PO (51mm) DE CHAQUE CÔTÉ DE CELUI-CI.**

Exigences relatives à la prise d'air extérieur

Le poêle nécessite une alimentation en air frais suffisante pour fonctionner. Le bon fonctionnement du poêle peut être affecté s'il n'y a pas assez d'air frais pour la combustion. Les maisons écoénergétiques modernes sont plus étanches que les maisons plus anciennes. L'étanchéité à l'air rend une maison plus susceptible à une pression négative lorsque l'air brûlé est évacué par la cheminée. Les grands ventilateurs de tirage peuvent provoquer une pression extrêmement négative pouvant entraîner un manque d'air, ce qui nuit au bon fonctionnement du poêle.

Pour éviter un manque d'air, ouvrir légèrement une fenêtre se trouvant à proximité pour permettre à l'air frais d'entrer dans la pièce. Dans les régions extrêmement froides, l'ouverture d'une fenêtre peut s'avérer impossible ou encore le givrage peut bloquer la ventilation requise. L'installation d'un conduit d'air extérieur avec grille antirongeurs et chapeau de protection contre la pluie sera nécessaire pour résoudre le problème de manque d'air. Se renseigner auprès des autorités locales en matière de construction pour connaître les exigences particulières qui s'appliquent dans certaines localités.